ROZDZIAŁ 1 – PRZYGOTOWANIE DO PRAC

1.1 Narzędzia i materiały
1.2 Przechowywanie gontów
1.3 Zasady bezpieczeństwa
1.4 Utrzymanie nowego dachu

ROZDZIAŁ 2 – PRZYGOTOWANIE i ZABEZPIECZENIE NEWRALGICZNYCH MIEJSC i WENTYLACJA

2.1 Nachylenie
2.2 Poszycie
2.3 Okapnik i wiatrownica
2.4 Wentylacja

ROZDZIAŁ 3 – INSTRUKCJE OGÓLNE

3.1 Ogólne wskazówki
A – Wymagania dotyczące gwoździ
B – Klej asfaltowy
C – Taśma zabezpieczająca
D – Montaż na dachu o nachyleniu ≥ 15/12
E – Gwarancja dotycząca silnego wiatru
F – Montaż w czasie zimnej pogody
G – Montaż na istniejącej warstwie gontów
H – Wentylacja
3.2 Zabezpieczenie okapów i podkład
3.3 Materiały podkładowe dla montażu gontów na dachu o małym nachyleniu
3.4 Materiały podkładowe dla montażu na dachu o standardowym nachyleniu (≥ 4/12)
3.5 Przygotowanie i montaż w koszach
3.6 Obróbka wykończeniowa
3.7 Naroże dachu i kalenica

ROZDZIAŁ 4 – GONTY 3-TABLICZKOWE

4.0 Yukon SB, Dakota

ROZDZIAŁ 5 – GONTY LAMINATOWE

5.1 Weather-Tite™ : Paski uszczelniające / taśmy nieprzyczepne
5.2 WSCHÓD: Everest 42, Mystique 42
5.3 ZACHÓD: Mystique 42, Vangard 42 IR
5.4 WSCHÓD/ZACHÓD: Manoir

ROZDZIAŁ 1 – PRZYGOTOWANIE DO PRAC

1.1 Narzędzia i materiały
1.2 Przechowywanie gontów
1.3 Zasady bezpieczeństwa
1.4 Utrzymanie nowego dachu

1.1 – NARZĘDZIA I MATERIAŁY

A – Narzędzia:

- Taśma miernicza;
- Sznurek traserski;
- Kątownik stolarski;
- Młotek (toporek dekarski lub pneumatyczny pistolet do gwoździ);
- Nóż uniwersalny do cięcia materiałów pokryciowych i papy dachowej z rolek;
- Nożyce ręczne do cięcia blachy i gontu;
- Pistolet do uszczelniania;
- Packa zębata;
- Rękawice robocze i torba gwoździarka;
- Piła tarczowa i dłuto do naprawy i usuwania zniszczonego deskowania;
- Łopata kwadratowa do usuwania starych gontów;
- Pręt do podważania trudnodostępnych gontów i blach;
- Nylonowa i polipropylenowa lina 8 mm lub 10 mm do zabezpieczenia drabiny i użycia w charakterze liny bezpieczeństwa;
- Uprząż bezpieczeństwa;
- Wytrzymała, bezpieczna drabina lub rusztowanie;
- Płyta zabezpieczająca przed przypadkowym przecięciem dachu poniżej gontu;
- Pojemnik na odpadki i miotła do wyczyszczenia po zakończeniu prac.

B – Materiały:

- Gonty BP;
- Cynkowane gwoździe papowe o odpowiedniej długości;
- Klej asfaltowy;
- Zabezpieczenie okapu (BP HEAVY MAT 450 , WEATHERTEX®, materiał podkładowy BP z rolki o powierzchni gładkiej lub powierzchni o fakturze płytek łupkowych);
- Materiał podkładowy (powlekana papa asfaltowa BP n°15, zwykła papa asfaltowa BP n°15, standardowa papa podkładowa, materiał podkładowy pod gonty, BP HEAVY MAT 450 , WEATHERTEX®, BP ClassicMAT) ;
- Materiał podkładowy BP z rolki o powierzchni fakturowanej, BP HEAVY MAT 450 lub WEATHERTEX® do obróbki koszy lub wykończeniowej;
- Wywietrzniki dachowe.

1.2 – PRZECHOWYWANIE GONTÓW

Może zajść konieczność przechowania materiałów dachowych od chwili ich dostawy do położenia. Aby uchronić swoją inwestycję i zapewnić jak najlepsze wyniki, należy mieć na uwadze kilka następujących zaleceń:

- Składować gonty na płaskiej powierzchni;
- Nie przechowywać gontów w gorącym słońcu lub narażonych na działanie szkodliwych czynników atmosferycznych. Jeśli gonty muszą być składowane na zewnątrz, należy zabezpieczyć je impregnowanym brezentem lub folią z tworzywa sztucznego. Należy pamiętać o wykonaniu kilku otworów w przykryciu, aby umożliwić cyrkulację powietrza.
- Nie przechowywać gontów w skrajnie niskiej temperaturze, szczególnie przed cięciem lub zginaniem.
- Nie składować wiązek bezpośrednio na gruncie; umieścić je na podniesionym pomoście.
- Nigdy nie składać wiązek gontów w stos wyższy niż 1,2 m.

1.3 – ZASADY BEZPIECZEŃSTWA

Nie należy zakładać, że niniejsze wskazówki obejmują wszelkie kwestią związane z bezpieczeństwie, jakie mogą wystąpić podczas stosowania opisanej metody. Do odpowiedzialności użytkownika stosującego tę metodę należy ustanowienie odpowiednich praktyk ochrony bezpieczeństwa i zdrowia oraz ustalenie stosowalności ograniczeń prawnych przed jej zastosowaniem.

Dach może być niebezpiecznym miejscem pracy, należy więc uważnie przeczytać poniższy rozdział i podjąć środki bezpieczeństwa niezbędne dla uniknięcia ryzyka wypadku.

Podstawowym i najbardziej oczywistym niebezpieczeństwem jest możliwość upadku. Jeśli ktoś ma trudność w poruszaniu się po dachu, to prawdopodobnie jest on dla niego zbyt stromy, aby mógł on na nim bezpiecznie pracować.

Przede wszystkich należy zapewnić, że jest się bezpiecznie umocowanym. Do tego celu należy użyć uprzęży bezpieczeństwa z dużym haczykiem zatrzaskowym, którą można uzyskać z miejscowej wypożyczalni narzędzi. Uprząż należy zamocować do pasa i przypiąć do nylonowej lub polipropylenowej liny o średnicy 8 - 10 mm. Drugi koniec liny należy przywiązać do solidnego, nieruchomego przedmiotu po drugiej stronie dachu. Dobre zamocowanie może zapewnić do tego celu wytrzymałe drzewo lub belka o przekroju 5 cm x 10 cm umieszczona wewnątrz w poprzek framugi okna; nie należy natomiast używać do tego celu samochodu, anteny TV ani komina. Pomiędzy swoją uprzężą a kalenicą należy wykonać szereg nieślizgających się pętli w odstępach co 1,2 - 1,8 m. W miarę przesuwania się po dachu podczas pracy, można przymocowywać swoją uprzęż bezpieczeństwa do tych pętli. W celu zabezpieczenia liny przed tarciem tam, gdzie styka się ona z kalenicą lub okapem, należy użyć krótkich kawałków węża lub gumy.

ABY UNIKNĄĆ PORAŻENIA ELEKTRYCZNEGO

- Utrzymywać drabiny i inne metalowej przedmioty z dala od przewodów elektrycznych i pamiętać, aby samemu nie dotknąć takich przewodów.
- Nie należy próbować samemu odłączać anteny TV. Większość firm sprzedających anteny wykona to zadanie; w przeciwnym razie należy poprosić kogoś do pomocy i zachować szczególną ostrożność. Przede wszystkim, należy utrzymywać antenę z dala od przewodów elektrycznych.

PODCZAS PRACY NA DRABINIE

- Użyć wytrzymałej drabiny o odpowiedniej długości.
- Upewnić się, że sięga ona co najmniej 61 - 91 cm powyżej poziomu okapu dachu, tak aby wchodząc lub schodząc po niej z dachu można było trzymać się poręczy.

- Zabezpieczyć obydwa końce drabiny: u góry i na dole.
- Nie wychylać się zbyt daleko od drabiny, aby sięgnąć do następnej części dachu. Bezpieczniej jest przesunąć drabinę.

OGÓLNE WYTYCZNE BEZPIECZEŃSTWA

- Nie przystępować do pracy na dachu samemu. Jeśli jest to konieczne, to należy przynajmniej powiadomić kogoś.
- Upewnić się, że nikogo nie ma pod dachem w miejscu, gdzie mógłby zostać zraniony przed spadające przedmioty.
- Unikać noszenia na sobie luźnej odzieży. Używać obuwia na gumowej podeszwie oraz okularów ochronnych.
- Nie pracować na mokrym dachu. Najlepiej, jeśli pogoda jest umiarkowana, sucha i bezwietrzna.
- Upewnić się, że drabina lub rusztowanie jest ustawione na twardym i równym podłożu, które nie jest ani zbyt błotniste, ani zbyt suche.
- W przypadku prac na stromym dachu (o nachyleniu większym lub równym 6/12), może być konieczne zbudowanie podpór dla stóp. Można je łatwo wykonać przy użyciu płaskiej deski przymocowanej stalowymi taśmami. W przypadku nachyleń większych lub równych 15/12, pod deskę można podłożyć drewniany klin 4 cm x 9 cm, aby uzyskać poziome podparcie. Deskę można przesuwać po dachu w miarę wykonywania prac.
- Upewnić się, że umieszczone na dachu narzędzia i materiały nie zsuną się. Nie ustawiać ciężkich stosów gontów w jednym miejscu – rozmieścić materiał na dachu, tak aby równomiernie rozłożyć jego ciężar.
- Nie podejmować niepotrzebnego ryzyka.

1.4 UTRZYMANIE NOWEGO DACHU

Jeśli zastosowane zostaną niezbędne kroki, użyte zostaną materiały najwyższej jakości i prace zostaną wykonane fachowo, użytkownik będzie zadowolony ze swojego nowego dachu. Po wykonaniu prac, użytkownik może być spokojny wiedząc, że jego wymarzony nowy dach podniesie wartość i wygląd jego domu. Oto kilka rad służących zapewnieniu, że nowy dach BP będzie służył możliwie jak najdłużej i jak najlepiej:

- Od czasu do czasu wyczyścić rynny dachowe, szczególnie jeśli w pobliżu rosną drzewa. Nie dopuścić, aby opadłe liście, nasiona, płatki kwiatów, igły sosen lub świerków zablokowały rynny.
- Nie dopuścić, aby woda z rur opadowych ściekała bezpośrednio na dach pokryty gontem, gdyż działanie erozyjne wody może zniszczyć powierzchnię gontów. Rury opadowe z górnych połaci dachu podłączyć do rynien dachowych lub do niższej rury opadowej.
- Unikać chodzenia po dachu, zwłaszcza podczas zimnej i gorącej pogody. Jeśli to jest konieczne, należy chronić gonty używając obuwia na miękkiej podeszwie lub chodząc po deskach lub innych stosownych materiałach.
- Jeśli konieczne jest usunięcie z dachu nagromadzonego śniegu lub lodu, to podczas wykonywania tej czynności należy wystrzegać się uszkodzenia gontów. Należy zawsze pozostawić kilkucentymetrową warstwę pokrywającą gonty, pamiętając przy tym, że dach jest niebezpieczny, tym bardziej zimą. Należy zawsze podjąć niezbędne środki ostrożności dla zachowania bezpieczeństwa, lub zatrudnić fachowego dekarza do wykonania prac.

UWAGA: Więcej informacji można znaleźć w podręczniku "Specyfikacja pokryć dachowych" Kanadyjskiego Stowarzyszenia Wykonawców Pokryć Dachowych (CRCA) lub Krajowego Stowarzyszenia Wykonawców Pokryć Dachowych (NRCA)

Dalsze informacje na temat montażu gontów asfaltowych nożna znaleźć w

to CSA A123.51/52

ROZDZIAŁ 2 - PRZYGOTOWANIE I ZABEZPIECZENIE NEWRALGICZNYCH MIEJSC I WENTYLACJA

2.1 Nachylenie
2.2 Poszycie
2.3 Okapnik i wiatrownica
2.4 Wentylacja

2.1 NACHYLENIE

Rysunek 1

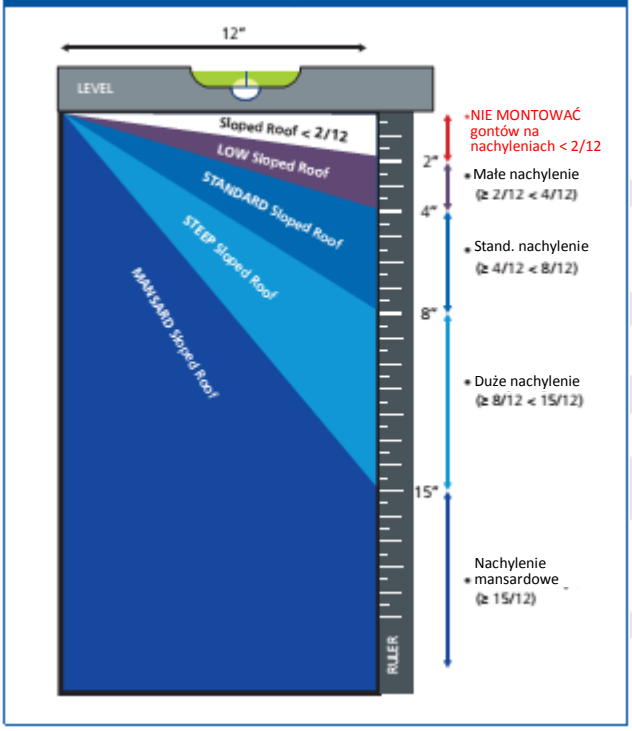

*** Przeliczenie:** 15/12 = [>50° – 15 cali/stopę, 15:12 (1:0.8)] = 125 cm/m

Rysunek 1 przedstawia sposób określania nachylenia dachu. Najpierw, umieścić linijkę prostopadle do dobrze wyważonego poziomu na znaku 12". Odczyt pomiaru na linijce odpowiada nachyleniu dachu.

W przypadku spadków większych lub równych 2/12 do poniżej 4/12, gdy używa się 3-tabliczkowych gontów najwyższej klasy typu Yukon SB i Dakota, należy stosować się do instrukcji montażu opisanych w **Rozdziale 3.3**.

W przypadku spadków większych lub równych 3/12 do poniżej 4/12, można kłaść laminatowe gonty **Building Products of Canada** (BP) typu Manoir, Everest 42, Mystique 42 oraz Vangard 42 IR stosując się do specjalnych instrukcji montażu opisanych w **Rozdziale 3.3**.

W przypadku nachyleń większych lub równych 4/12 można kłaść wszystkie gonty BP.

Asfaltowych gontów nie można kłaść na dachach o nachyleniach poniżej 2/12.

Prosimy sprawdzić w tabeli 2 zamieszczonej w **Rozdziale 3.2**.

2.2 POSZYCIE DACHOWE

Poszycie musi być w dobrym stanie. Musi ono być suche, czyste, płaskie, gładkie i mocno przybite gwoździami. Zaleca się poszycie ze sklejki. Wymaganą grubość można sprawdzić we właściwych krajowych lub lokalnych przepisach budowlanych.

Niezastosowanie odpowiednich materiałów poszyciowych może spowodować, że dach będzie się poruszał, co doprowadzi do zdeformowania lub uszkodzenia wierzchnich materiałów pokrycia dachowego. Deformacja pokrycia dachowego na skutek ruchu dachu nie stanowi wady wykonania produktu pokrycia dachowego i nie jest objęta gwarancją. Wypaczone poszycia dachowe należy wymienić, gdyż ich kształt zostanie przeniesiony na gonty. Nie stanowi to wady wykonania gontów i nie jest objęte gwarancją.

Ze względu na charakter ruchu drewna pod wpływem zawartości wilgoci, może zachodzić w różnym stopniu wypaczanie się gontów. Jeśli natomiast na skutek wypaczenia występuje przeciekanie, to nie jest to winą gontów, lecz samego poszycia dachu. Zaleca się więc, aby przed montażem gontów na poszycia zakładkowe stosować obicie ze sklejki. Problemy spowodowane przez poszycie dachowe powodują unieważnienie gwarancji.

Nie wolno przybijać gontów na izolacji.

2.3 OKAPNIK I OBRZEŻE WIATROWNICY

Na okapach i wiatrownicach zamontować metalowe okapniki (z blachy ze stali cynkowanej lub miedzi). Na okapie, okapnik zamontować bezpośrednio na drewnianym poszyciu, a na wiatrownicy, na materiale podkładowym. Gwoździe wbijać w odstępach co 20 - 25 cm (patrz **Rysunek 2**).

Rysunek 2

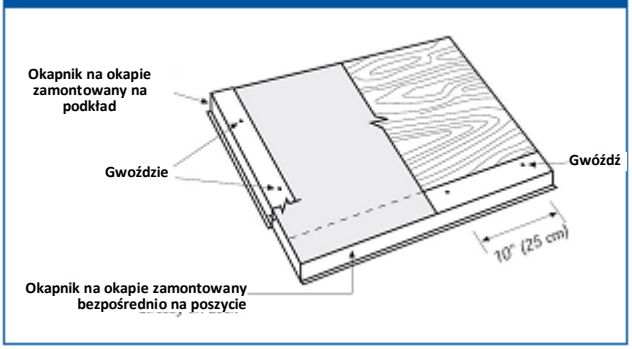

2.4 WENTYLACJA

Wszystkim konstrukcjom dachowym należy zapewnić wentylację przelotową, aby zapobiec zatrzymywaniu się wilgotnego powietrza pod poszyciem. Wymagania minimum, to stosunek powierzchni z drożną wentylacją do całkowitej powierzchni zaizolowanego stropu wynoszący 1/300 stóp^2; niektóre ustawodawstwa wymagają również, aby w przypadku dachów o nachyleniu od większego lub równego 2/12 do poniżej 4/12, czyli stropów katedralnych, stosunek ten wynosił 1/150 stóp^2. Otwory wentylacyjne powinny być rozdzielone następująco: 55% na podstawie dachu (podsufitki) dla dopływu powietrza i 45% na kalenicy dla odpływu powietrza.

Gwarancja na gonty będzie ważna jedynie wtedy, jeśli wszystkie konstrukcje będą miały zapewnioną właściwą wentylację przepływową.

Wentylacja jest określona poprzez efektywną powierzchnię przepływu. Należy skonsultować się z producentem systemu wentylacyjnego, aby określić efektywną powierzchnię przepływu dla swojego wentylatora oraz sposób ustawienia wentylatorów na dachu w taki sposób, aby nie była zakłócana efektywność pozostałych.

ROZDZIAŁ 3 – INSTRUKCJE OGÓLNE

3.1 Ogólne wskazówki
- A – Wymagania dotyczące gwoździ
- B – Klej asfaltowy
- C – Taśma zabezpieczająca
- D – Montaż na nachyleniach > ≥ 15/12
- E – Gwarancja dla silnego wiatru
- F – Montaż w czasie zimnej pogody
- G – Montaż na istniejącej warstwie gontów
- H – Wentylacja

3.2 Zabezpieczenie okapu i materiał podkładowy

3.3 Materiały podkładowe dla montażu gontów na dachu o małym nachyleniu

3.4 Materiały podkładowe dla montażu na dachu o standardowym nachyleniu (≥ 4/12)

3.5 Przygotowanie i montaż w koszach

3.6 Obróbka wykończeniowa

3.7 Naroże dachu i kalenica

3.1 OGÓLNE WSKAZÓWKI

A – Wymagania dotyczące gwoździ:

Dla wszystkich typów gontów należy stosować cynkowane gwoździe o grubości 10 - 12 i o minimalnej średnicy główki 9 mm (3/8”). Gwoździe muszą mieć długość wystarczającą do wejścia w poszycie z litego drewna na głębokość minimum 19 mm (3/4”) lub jedynie przejścia na wskroś przez poszycie ze sklejki. **Do mocowania gontów nie używać zszywek.** Wystające gwoździe mogą spowodować deformację gontów i mogą utrudnić uszczelnienie. Gwoździe należy wbijać tak, aby główka była równo z powierzchnią; nie należy wbijać gwoździ głębiej. Nie wbijać gwoździ w pasek z klejem: może to utrudnić przyklejenie się gontów do siebie (patrz **rysunek 3**).

Rysunek 3

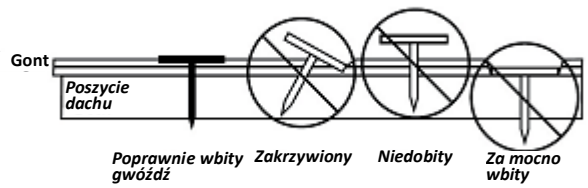

B – Klej asfaltowy:

Stosować lepik dachowy zgodny z CAN/CGSB 37.5-M89 i/lub ASTM D-4586. Klej asfaltowy należy nakładać za pomocą grzebienia lub packi zębatej, tak aby uzyskać cienką (o grubości poniżej 2 mm) i równomierną warstwę. Użycie nadmiernej ilości kleju asfaltowego może spowodować uszkodzenie gontów.

WAŻNE: Gonty mają fabrycznie nałożony klej, który jest aktywowany termicznie. W niektórych warunkach skuteczność kleju, dzięki której gonty są utrzymywane na podłożu tak, aby ich zerwanie przez wiatr było niemożliwe, jest utrudniona.

Rysunek 4

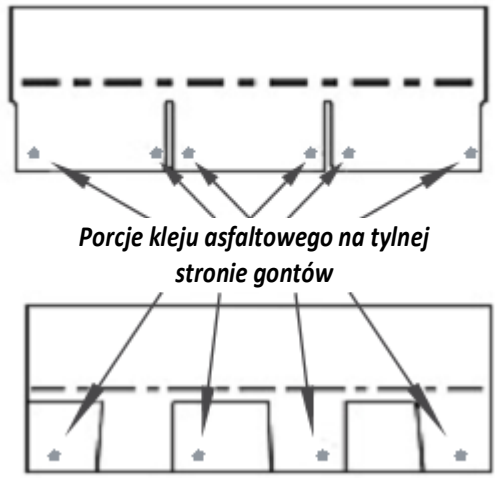

USZCZELNIĆ GONTY, JEŚLI KŁADZIE SIĘ JE:

- W miejscach o silnym wietrze;
- Na nachyleniach większych lub równych 15/12. Sprawdzić w **rozdziale 3.1-D** i na **rysunku 4;**
- W temperaturze, która nie aktywuje kleju na pasku przylepnym, patrz **rozdział 3.1-F** (BP zaleca, aby w okresie od 21 września do 21 marca wykonywać uszczelnienie ręcznie);
- W miejscach, gdzie panuje silne zapylenie.

Podczas klejenia gontów używać małych porcji kleju asfaltowego o średnicy 16 mm i grubości 1,5 mm umieszczonych w odległości 2,5 cm od siebie i 30 cm od każdego końca. Gonty należy silnie wcisnąć w klej asfaltowy (patrz **rysunek 4**).

C – Taśma zabezpieczająca:

Nie usuwać paska antyadhezyjnego taśmy zabezpieczające od spodu gontu. Jego zadaniem jest zapobieganie sklejaniu się gontów, gdy znajdują się w wiązce. Nie wpływa on na nakładanie ani na efektywność produktu.

D – Nakładanie na dachy po nachyleniach większych lub równych 15/12 :

Na dachach o takich nachyleniach należy użyć 6 (sześciu) gwoździ zamiast

czterech. Miejsca wbijania gwoździ należy sprawdzić w **rozdziale 4** dla gontów 3-tabliczkowych i w **rozdziale 5** dla laminatowych. Patrz także **rysunek 5**. Po przybiciu nałożyć małą porcję kleju asfaltowego (patrz **rozdział 3.1-B**). Nadmierna ilość kleju asfaltowego może powodować powstawanie pęcherzy. W przypadku gontów laminatowych stosować porcje kleju asfaltowego w odstępach 2,5 cm i 30 cm od każdego końca, przy całkowitej ilości porcji wynoszącej 4. Gonty należy silnie wcisnąć w lepik (patrz **rysunek 4 i 5**).

Rysunek 5

- WSCHÓD -

GONTY 3-TABLICZKOWE =>
Jukon SB i Dakota:

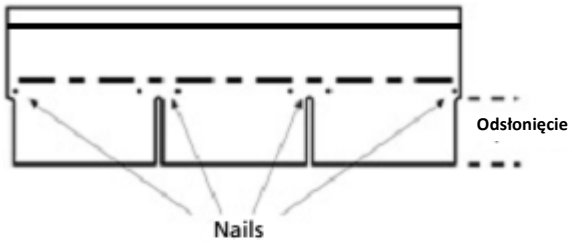

GONTY LAMINATOWE =>
Everest 42 i Mystique 42:

- ZACHÓD -

GONTY 3-TABLICZKOWE =>
Jukon SB i Dakota:

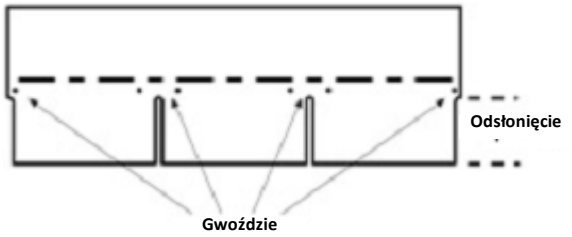

GONTY LAMINATOWE =>
Manoir, Mystique 42 i Vangard 42 IR:

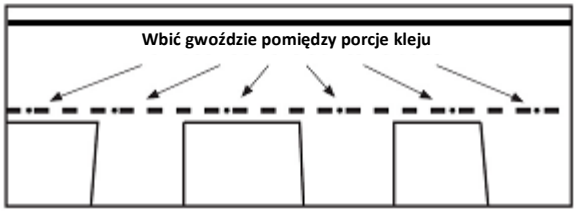

E – Gwarancja dla silnego wiatru:

Aby były spełnione warunki gwarancji dla silnego wiatru, która obejmuje spowodowane przez wiatr uszkodzenia lub przemieszczenia gontów przy prędkości wiatru od 200 - 220 km/godz., gonty muszą być przymocowane 6 gwoździami, a wszystkie gonty umieszczone na krawędziach dachu muszą być sklejone z sobą warstwą kleju asfaltowego o szerokości 10 cm. W przypadku braku zastosowania się do powyższych specjalnych instrukcji montażu, gwarancja na gonty będzie obowiązywać dla prędkości wiatru do 180 km/godz. Patrz **tabela 1a - WSCHÓD** i **tabela 1b ZACHÓD**, gdzie określono gwarancję dla

prędkości wiatru.

Tabela 1a – WSCHÓD		
Gonty	**Gwarancja dla standardowego wiatru**	**Gwarancja dla silnego wiatru**
• **Manoir** • **Everest 42** • **Mystique 42**	180 km/godz (110 mph)	220 km/godz (135 mph)
• **Yukon SB** • **Dakota**	180 km/godz (110 mph)	200 km/godz (125 mph)

Tabela 1b – ZACHÓD		
Gonty	**Gwarancja dla standardowego wiatru**	**Gwarancja dla silnego wiatru**
• **Manoir** • **Mystique 42** • **Vangard 42 IR**	180 km/godz (110 mph)	220 km/godz (135 mph)
• **Yukon SB** • **Dakota**	115 km/godz (70 mph)	130 km/godz (80 mph)

F – Montaż w czasie zimnej pogody:

Gonty mają fabrycznie nałożony klej, który jest aktywowany termicznie. Aby uaktywnić wiązanie, samouszczelniający klej musi być poddany działaniu dostatecznego ciepła. Gdy kładzie się gonty w warunkach środowiskowych, w których nie zostanie dostarczone takie ciepło, lub w miejscach silnie wietrznych, gonty należy doszczelnić za pomocą kleju asfaltowego nałożonego punktowo pod każdą tabliczkę, jak to określono w CSA A123.51-M85. BP zaleca, aby w okresie od 21 września do 21 marca wykonywać uszczelnianie ręczne. Właściwą metodę klejenia podano w rozdziale 3.1-D i na rysunku 4.

G – Montaż na istniejącej warstwie gontów:

Stare dachy muszą być suche i mieć gładką powierzchnię. Wymienić wszelkie uszkodzone, skręcone, pęknięte, wypaczone i poluzowane gonty. Aby zapewnić gładką i równą powierzchnię, stary dach należy przed montażem zamieść. Gwoździe muszą mieć długość wystarczającą do wejścia w poszycie z litego drewna na głębokość minimum 19 mm (3/4”) lub jedynie przejścia na wskroś przez poszycie ze sklejki. Nałożyć nowe gonty stosując metodę "do krawędzi", w której górna krawędź nowego gontu jest dosunięta do dolnej krawędzi odkrytej części gontu starego pokrycia.

Nakładanie wielu warstw należy wykonywać zgodnie z miejscowymi przepisami i wymaganiami prawa budowlanego; nakładając więcej ni z jedną warstwę pokrycia dachowego należy wziąć pod uwagę ograniczenia dotyczące obciążenia.

Przy próbie podjęcia decyzji, czy należy położyć gonty asfaltowe na stare gonty, należy skorzystać z list kontrolnych, aby upewnić się, że spełnione są warunki montażu wielu warstw:

- Upewnić się, czy poszycie może unieść dodatkową warstwę gontów. Sprawdzić miejscowe przepisy budowlane, gdyż niektóre lokalne zarządzenia zabraniają nakładania pokrycia dachowego na istniejące dwie lub więcej warstw gontów z obawy o przeciążenie konstrukcji nośnej.
- Sprawdzić spód poszycia, czy deski nie są spaczone lub spróchniałe i czy nie należy ich wymienić.
- Sprawdzić, czy w starym systemie dachowym nie ma problemów związanych z retencją wilgoci i czy spełnione są minimalne wymogi wentylacji.
- Sprawdzić stan starych gontów. Usunąć lub wbić wszelkie wystające gwoździe. Wady w starej warstwie gontów mogą ujawnić się w nowej warstwie. BP nie będzie ponosić odpowiedzialności za problemy dotyczące wyglądu, związane z montażem wielu warstw; problemy takie są typowe dla tego typu montażu.
- Należy pamiętać, że gdy dokłada się drugą warstwę, potrzebne są dłuższe gwoździe, które zapewnią przybicie gontu do poszycia dachowego.
- Gonty naroży i kalenicy istniejącego dachu, na których mają być montowane nowe gonty, należy usunąć, zanim położone zostaną nowe.

H – Wentylacja:

Wszystkim konstrukcjom dachowym należy zapewnić wentylację przelotową, aby zapobiec zatrzymywaniu się wilgotnego powietrza pod poszyciem. Warunki wentylacji muszą spełniać lub przewyższać wymogi aktualnych krajowych przepisów budowlanych. W USA należy sprawdzić wymagania minimum określone w lokalnych przepisach budowlanych. Generalnie, jak określono w większości przepisów budowlanych, każda przestrzeń dachowa lub poddasze nad izolowanym sufitem musi być wentylowana za pomocą otworów wyprowadzonych na zewnątrz, zapewniając stosunek powierzchni drożnej wentylacji do całkowitej powierzchni nie mniejszy niż 1/300 stóp2. Stosunek ten nie dotyczy wszystkich dachów. Dach o niskim nachyleniu lub ze stropami katedralnymi wymaga dwukrotnie (2x) większej wentylacji, tzn. stosunku wynoszącego 1/150 stóp2. Mogą być zastosowane wywietrzniki typu dachowego, okapowego, szczytowo-ścianowego lub dowolna ich kombinacja, przy czym powinny one być rozmieszczone równomiernie, tak aby nie przeszkadzały sobie nawzajem przy wentylowaniu poszczególnych przestrzeni dachowych. Obliczając efektywną powierzchnię przepływu (drożna otwartą powierzchnię) należy pamiętać, aby uwzględnić każdą przeszkodę dla swobodnej cyrkulacji powietrza, taką jak ekrany, kraty, żaluzje, łopatki, itp.

Musi być zachowana przestrzeń co najmniej 5 cm pomiędzy izolacją poddasza a poszyciem. Gdyby do poszycia dodana została izolacja bez pozostawienia przestrzeni dla przepływu powietrza, wówczas wentylowana podsufitka mogłaby nie spełniać swojego zamierzonego zadania.

Gwarancja na gonty będzie ważna jedynie wtedy, jeśli wszystkie konstrukcje dachu będą miały zapewnioną właściwą wentylację przepływową.

3.2 ZABEZPIECZENIE OKAPÓW ORAZ PODKŁAD

A – Zabezpieczenie okapów:

Nałożyć na okapy okapnik z niekorodującego metalu (patrz rozdział 2.3). Następnie zamontować ochraniacz okapu, przy czym nakładanie materiału BP HEAVY MAT 450 lub WEATHERTEX® albo rolkowego materiału podkładowego BP o powierzchni gładkiej lub fakturowanej rozpoczyna się od okapnika.

Rysunek 6 – Nachylenie STANDARDOWE

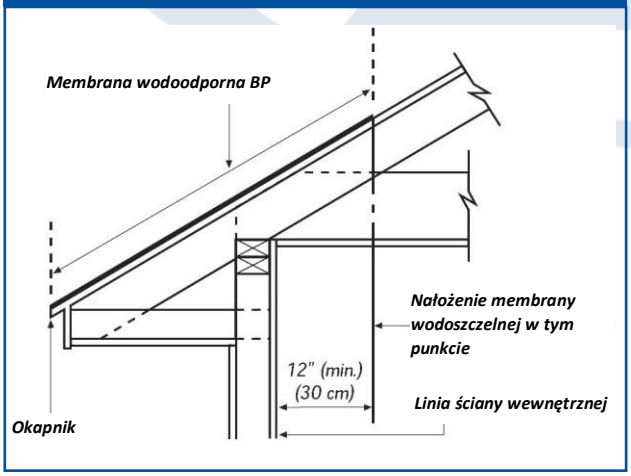

Rozpoczynając od niskiego punktu dachu, kontynuować do góry. Nałożyć membranę zabezpieczającą okap rozwijając rolkę poziomo, i posuwając się od okapu w górę dachu do punktu znajdującego się co najmniej 30,5 cm poza ścianą wewnętrzną (patrz **rysunek 6**). Na dachu o nachyleniu większym lub równym 2/12 do 4/12, membrana zabezpieczająca okap musi być wysunięta o min. 61 cm poza powierzchnię wewnętrzną ściany zewnętrznej (patrz **rysunek 7**). Wymóg ten może być różny dla różnych lokalizacji. Sprawdzić wymogi minimum w swoich lokalnych przepisach budowlanych. Pamiętać, aby:

1) Pociąć membranę zabezpieczającą opak na odcinki o długości 3 - 4,5 m.

2) Dopasować ten materiał wzdłuż krawędzi dachu i ponownie zwinąć.

Rysunek 7 – Nachylenie NISKIE

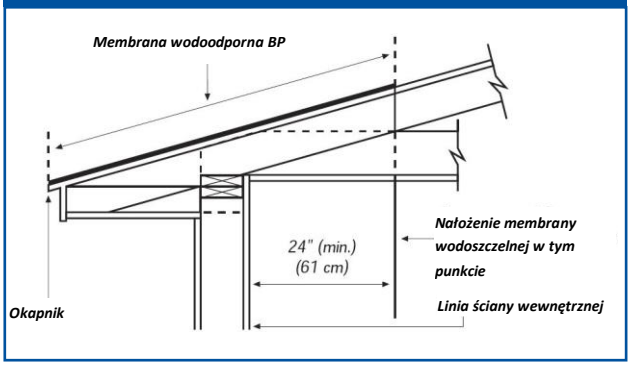

Membrany samoprzylepne:

3a) Odlepić około 30,5 cm spodniej folii rozdzielającej i przykleić odsłoniętą powierzchnie. Ponownie zwinąć do przyklejonej części.

3b) Pociągnąć za spodnią folię rozdzielającą, odwijając membranę zabezpieczającą okap, i docisnąć materiał do miejsca, aby zapewnić silne połączenie. Jeśli membrana odbiega od linii dachu, odciąć ją i rozpocząć zgodnie z powyższą procedurą.

3c) Końcowe zakładki muszą wynosić minimum 15,2 cm, zaś boczne zakładki, min. 7,6 cm. W przypadku BP HEAVY MAT 450 , końcowe zakładki należy uszczelnić cienką, równomierną warstwą kleju asfaltowego o szerokości 10 cm.

Tabela 2 – ZALECENIA i WYMAGANIA dla gontów BP

Nachylenie	Gonty	Zabezpieczenie okapu		Podkład		Dokumentacja	
		Minimum	Produkty	Minimum	Produkty	BP	Inne
< 2/12	**Nie można kłaść gontów**	Nie dot.	Nie dot.	Nie dot.	Nie dot.	Nie dot.	Nie dot.
*** ≥ 2 /12 < 4 /12** Małe nachylenie	**Dakota** **Yukon SB**	WYMAGANE: 24 cale za wewnętrzną powierzchnią ściany zewnętrznej	BP Heavy Mat 450 Weathertex® Powierzchnia gładka Powierzchnia fakturowana	WYMAGANE: 2 warstwy zwykłej papy n°15 na całej powierzchni dachu	BP Heavy Mat 450 Weathetex® n°15 CSA Pro Zwykła papa n°15 Deckgard** Suredeck**	**Instrukcje montażu:** Rozdziały [R5] 3.2; [R5] 3.3	**Krajowe przepisy budowlane** Podrozdziały 9.26.5; 9.26.6 ; 9.26.8 NBC sec 9.26 CSA A123.5 CSA A123.51/52 CSA A123.2 CSA A123.3 CSA A123.22
*** ≥ 3 /12 < 4 /12** Małe nachylenie	**Manoir** **Everest 42** **Mystique 42** **Vangard 42 IR**					**Instrukcje montażu:** Rozdziały [R5] 3.3; [R5] 5	
≥ 4 /12 < 6 /12 Standardowe nachylenie	**Wszystkie gonty BP**	WYMAGANE: 12 cali za wewnętrzną powierzchnią ściany zewnętrznej		ZALECANE: 1 warstwa zwykłej papy n°15 na całej powierzchni dachu		**Instrukcje montażu:** Rozdziały [R5] 3; [R5] 4 [R5] 5	**Krajowe przepisy budowlane** Podrozdziały 9.26.5; 9.26.6; 9.26.7 NBC sec 9.26 CSA A123.5 CSA A123.51/52 CSA A123.2 CSA A123.3 CSA A123.22
≥ 6 /12 < 8 /12 Standardowe nachylenie							
≥ 8 /12 Strome nachylenie		ZALECANE: 12 cali za wewnętrzną powierzchnią ściany zewnętrznej					

* Dla dachów o małym nachyleniu wymagane specjalne nakładanie.

** Tylko nachylenia większe lub równe 3/12.

Aby uzyskać więcej informacji, prosimy wejść na stronę www.bpcan.com

Pokrycie dachowe o powierzchni gładkiej i fakturowanej:

4a) Wzdłuż całego okapu pokrycie dachowe musi być uszczelnione cienką, równomierną warstwą kleju asfaltowego o szerokości 10 cm.

4b) Końcowe zakładki muszą wynosić min. 15,2 cm, zaś boczne zakładki, min. 7,6 cm. W przypadku rolkowego materiału podkładowego o powierzchni gładkiej lub fakturowanej, końcowe zakładki należy uszczelnić cienką, równomierną warstwą kleju asfaltowego o szerokości 10 cm.

B – Podkład:

Wymagania dotyczące podkładu dla gontów BP można znaleźć w tabeli 2. Jeśli istnieje potrzeba spełnienia kryteriów ognioodporności, zastosowanie podkładu pod gonty Bp jest obowiązkowe.

Zadaniem gontów jest odprowadzanie wody, jak również zabezpieczenie przed deszczem, który może okresowo zacinać pod gonty. Tak więc, nawet jeśli podkład jest opcjonalny, to jednak zdecydowanie zaleca się zastosowanie go na całe poszycie dachowe. Jako podkład służą materiały BP takie, jak BP Heavy Mat 450 , papa bitumiczna z okładziną BP n°15, zwykła papa bitumiczna BP n°15, BP ClassicMAT, które należy położyć poziomo na całe poszycie dachowe.

Rysunek 8

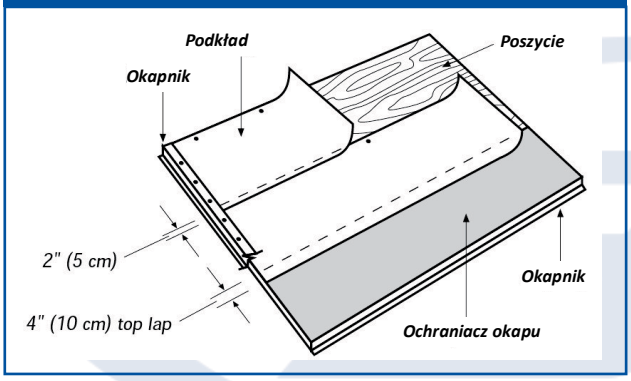

Podkład położyć na całej powierzchni poszycia, długością równolegle do okapu. Należy stosować materiały BP takie, jak BP HEAVY MAT 450 , WEATHERTEX®, papa bitumiczna z okładziną BP n°15, zwykła papa bitumiczna BP n°15, BP ClassicMAT. Położyć arkusze BP HEAVY MAT 450 ,WEATHERTEX® poziomo z zakładką na 7,6 cm, BP ClassicMAT na 10 cm, papy bitumiczne (zwykłą papę bitumiczną BP n°15, papę bitumiczną z okładziną BP n°15 oraz CSA Classic) na 2 cale i 15,2 cm pionowo (patrz **rysunek 8**). Przybić gwoździami wystarczająco, aby utrzymać podkład w położeniu do czasu położenia gontów. Zamontować gonty możliwie jak najszybciej po położeniu podkładu. Building Products of Canada Corp. zaleca położenie gontów w tym samym dniu, co podkładu, aby nie dopuścić do jego zmoczenia lub pomarszczenia, Jeśli podkład jest położony jako zabezpieczenie przed wodą na dłuższy czas, należy go sprawdzić wzrokowo, aby upewnić się, czy nie jest mokry, pomarszczony lub w inny sposób uszkodzony. Jeśli tak jest, należy go wymienić na nowy zatwierdzony podkład.

3.3 MATERIAŁY PODKŁADOWE DO MONTAŻU GONTÓW NA MAŁYM NACHYLENIU

Poniższe instrukcje montażu należy stosować, gdy kładzie się gonty Yukon SB lub Dakota na dachu o nachyleniu większym lub równym 2/12 do poniżej 4/12, lub gdy kładzie się gonty Manoir, Everest 42, Mystique 42 East i West oraz Vangard 42 IR na dachu o nachyleniu większym lub równym 3/12 do poniżej 4/12. Odsyła się Czytelnika do **rozdziału 2.1**.

Metoda 1:

Jak opisano dla normalnych nachyleń, w celu optymalnego zabezpieczenia przez penetracją wody należy zastosować pojedynczą warstwę materiału BP HEAVY MAT 450 lub WEATHERTEX® na całym drewnianym poszyciu. Są to wytrzymałe,

samoprzylepne membrany dachowe, które nakłada się zdzierając folię rozdzielającą/papier antyadhezyjny od spodu w trakcie rozwijania z rolki.

Rozpoczynając od niskiego punktu dachu, nakładać materiał BP HEAVY MAT 450 lub WEATHERTEX® ustawiając rolkę poziomo. Końcowe zakładki muszą wynosić minimum 15 cm. W przypadku BP HEAVY MAT 450 , końcowe zakładki należy uszczelnić cienką, równomierną warstwą kleju asfaltowego o szerokości 10 cm. W przypadku WEATHERTEX® nie jest wymagane uszczelnienie końcowych zakładek. Każdy kolejny pas należy założyć na poprzedni, przy czym dolny pas w przypadku BP HEAVY MAT 450 i WEATHERTEX® na co najmniej 7,6 cm. Gdy kładzie się BP HEAVY MAT 450 lub WEATHERTEX® na cały dach, podkład papowy nie jest wymagany.

Metoda 2:

Na zabezpieczenie okapu składa się pojedyncza warstwa materiału BP HEAVY MAT 450 lub WEATHERTEX® położona poziomo i sięgająca na dach od okapów do punktu znajdującego się co najmniej 61 cm poza linią ściany wewnętrznej. Końcowe zakładki muszą wynosić minimum 15 cm. Jeśli wymagana jest więcej niż jedna szerokość, to w przypadku BP HEAVY MAT 450 lub WEATHERTEX® drugi pas należy założyć na pierwszy na 7,6 cm.

Rysunek 9

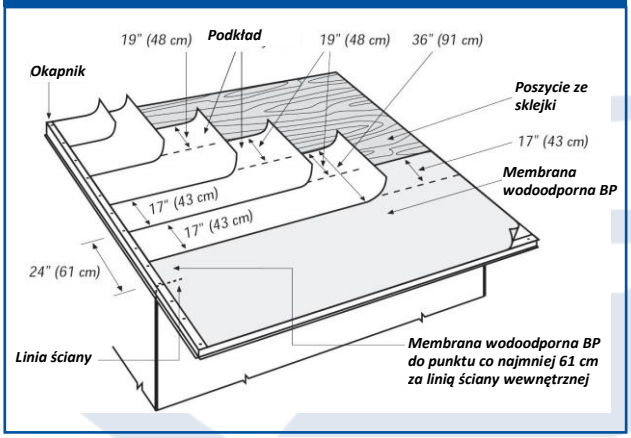

Następnie należy położyć podkład. Wymagana jest do tego podwójna warstwa papy bitumicznej z okładziną BP n°15 lub zwykłej papy bitumicznej BP n°15, dla wszystkich nachyleń dachu, albo DECKGARD i SUREDECK dla nachyleń większych lub równych 3/12. Położyć poziomo na resztę dachu. Podkład należy położyć na całe poszycie dachowe. Rozpocząć od arkusza o szerokości 91 cm, zakładając BP HEAVY MAT 450 lub WEATHERTEX® na 43 cm. Pierwsza warstwa powinna całkowicie pokrywać zabezpieczenie okapu, aby ułatwić kładzenie gontów. Nałożyć drugi arkusz o szerokości 91 cm, zakładając go na pierwszy na 48 cm, pozostawiając 43 cm odsłonięte. Następnie nakłada się arkusze 91 cm, z których każdy zachodzi na górne 48 cm poprzedniego pasa, aż do pokrycia reszty poszycia dachowego. Każdy pas papy przybija się w kierunku jego górnej krawędzi, używając tylko tyle gwoździ, aby utrzymać go na miejscu do czasu położenia gontów (patrz rysunek 9).

3.4 MATERIAŁY PODKŁADOWE DO MONTAŻU GONTÓW NA STANDARDOWYM NACHYLENIU (≥ 4/12)

W przypadku nachyleń większych lub równych 4/12, najlepsze zabezpieczenie składa się z jednej warstwy papy bitumicznej z okładziną BP n°15 lub zwykłej papy bitumicznej BP n°15. Końcowe zakładki muszą wynosić minimum 15 cm. Następny pas nakładać na poprzedni na 7,6 cm.

3.5 PRZYGOTOWANIE I MONTAŻ W KOSZACH

A – Przygotowanie koszy:

Kosze mogą być otwarte, zamknięte lub przeplatane (na kosze przeplatane gonty laminatowe nie są zalecane). Niezależnie od wybranego typu kosza, przed rozpoczęciem nakładania gontów musi być wykonana obróbka blacharska kosza. Blacha do obróbki kosza musi być odporna na korozję. Aby zapewnić prawidłowy przepływ wody, należy rozpocząć montaż gontów na płaszczyźnie dachu o mniejszym nachyleniu lub wysokości.

Po założeniu zabezpieczenia okapu, a przed położeniem podkładu, wykonać obróbkę kosza, kładąc najpierw wzdłuż środka kosza pas BP HEAVY MAT 450 lub WEATHERTEX® o szerokości 900 mm lub podkład i mocując go gwoździami na tyle, aby utrzymać go w miejscu. Przyciąć poziome pasy podkładu, zakładając pas koszowy o minimum 150 mm, gdzie stosowne. Tam, gdzie występują połączenia obróbki koszowej, wykonać zakładkę minimum 300 mm w kierunku przepływu, a jeśli obróbkę koszową stanowi podkład, zalać zakładkę klejem asfaltowym (patrz **rysunek 10**).

Rysunek 10

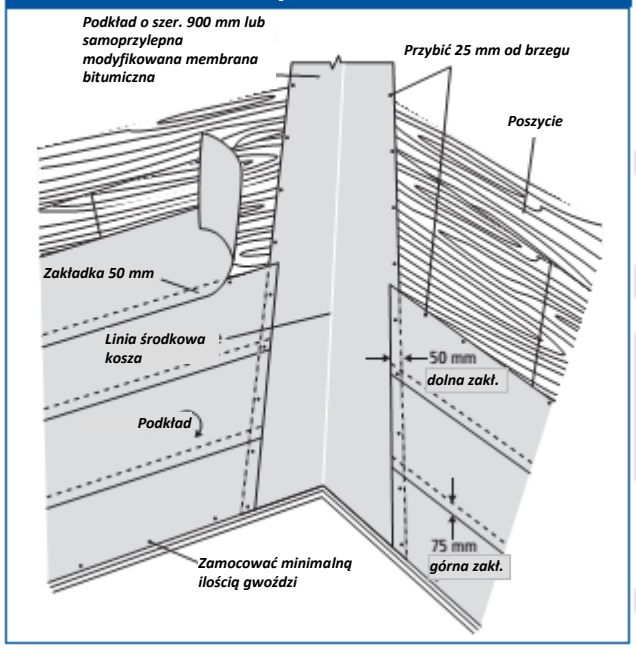

B – Montaż kosza:

Kosz otwarty - metalowy:

Metalowe sekcje kosza powinny mieć szerokość nie mniej niż 600 mm i maksymalną długość 3 m. Kosz powinien składać się z jednej warstwy blachy ukształtowanej tak, aby odprowadzała wodę z gontów.

Rysunek 11

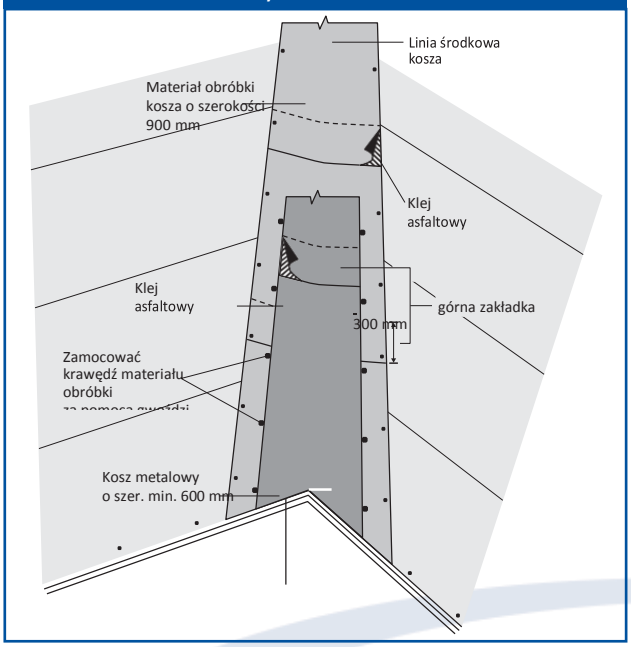

Gdy materiał obróbki kosza znajduje się już na miejscu, wyśrodkować blachę w koszu. Przymocować blachę obróbki kosza przybijając ją gwoździami w punktach co 300 - 450 mm nie przebijając metalu (patrz **rysunek 11**). Można tego dokonać wbijając gwoździe tak, aby ich trzonki znajdowały się przy krawędzi blachy, a główki zachodziły na blachę i utrzymywały ją w położeniu. Jeśli potrzeba więcej niż jeden kawałek blachy, wykonać zakładkę 300 mm w kierunku spływu wody i zalać ją lepikiem dachowym (patrz **rysunek 11**).

Rysunek 12

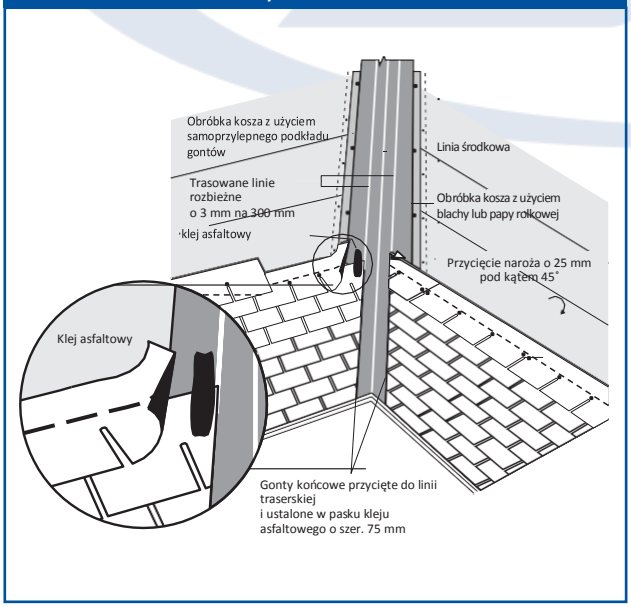

Przed położeniem gontów, za pomocą sznurka traserskiego wytyczyć dwie linie w odległości od linii środkowej kosza wynoszącej u góry 7,6 cm, następnie zwiększającej się w kierunku dolnego końca w stopniu 10 mm/m i osiągającej maksymalną wielkość 200 mm. Kładąc gonty połaciowe w stronę kosza, przyciąć ostatni gont w każdym pasie do

wytyczonej linii traserskiej. Do zakończenia pasa biegnącego w głąb kosza nie należy używać gontów o rozmiarze mniejszym niż 300 mm. Górny róg każdego gontu przyciąć o 25 mm pod kątem 45 stopni, w celu skierowania wody do kosza i zapobieżenia jej wchodzenia pomiędzy pasy gontów. Koniec każdego gontu koszowego osadzić w pasku kleju asfaltowego o szerokości 7,6 cm sięgającym od materiału obróbki kosza do górnej części gontu. Na materiale obróbki kosza nie powinno być wystających gwoździ (patrz **rysunek 12)**.

- **Kosze zamknięte z docięciem:**

Kosze zamknięte z docięciem gontów są preferowane tam, gdzie nachylenia dachu są większe i gdzie specyfikacje wymagają zabezpieczenia kosza przy użyciu gontów. W takich koszach gonty w sąsiednich koszach są połączone z sobą na styk.

Rysunek 13

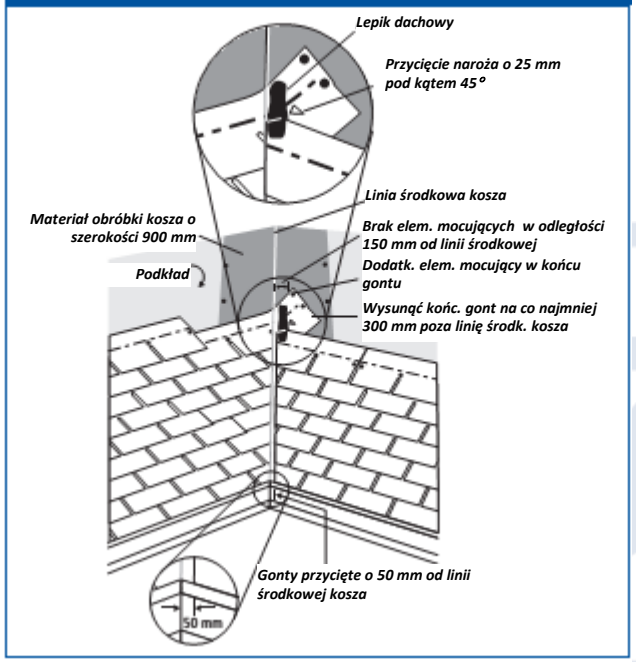

Gdy obróbka kosza jest już wykonana, położyć pierwszy pas gontów wzdłuż okapu jednej połaci dachu i w poprzek kosza. Przedłużyć końcowy gont o minimum 300 mm na sąsiednią połać. Położyć następne pasy w podobny sposób. Wcisnąć gonty ściśle w kosz Przybić normalnie, z tym że nie wbijać gwoździ w odległości do 15 mm od linii środkowej kosza Zamocować koniec gontu przechodzącego przez kosz za pomocą dwóch gwoździ.

Przed położeniem gontów na sąsiedniej połaci dachu, wytyczyć linię traserską w odległości 50 mm od połączenia kosza na sąsiedniej połaci.

Położyć gonty na sąsiedniej połaci dachu. Rozpocząć wzdłuż okapu i w poprzez kosza i dalej na poprzednio położone gonty. Dociąć kładzione gonty do linii traserskiej od linii środkowej kosza. Przyciąć górny róg każdego gontu o 25 mm, tak aby przepływ wody był skierowany do kosza. Przybić gonty do dachu, lecz zachować odległość wszystkich gwoździ na co najmniej 25 cm na zewnątrz linii traserskiej. Koniec każdego gontu koszowego osadzić w pasku kleju asfaltowego o szerokości 7,6 cm sięgającym od dolnego gontu do górnej części gontu (patrz **rysunek 13**).

- **Kosze przeplatane:**

Gdy obróbka jest już gotowa, rozpocząć montaż gontów od obydwu połaci dachu równocześnie. Wyznaczyć linię traserską po każdej stronie kosza 150 mm od połączenia kosza. Położyć gonty wzdłuż okapu jednej powierzchni dachu i w poprzek kosza, wysuwając końcowy gont o min. 300 mm na przecinającą połać dachu. Kłaść pasy gontów naprzemiennie od

sąsiednich powierzchni dachu, przeplatając gonty z sobą. Wcisnąć każdy gont szczelnie w kosz i przybić go tak, jak w przypadku kosza zamkniętego. Przybić gonty gwoździami, utrzymując gwoździe w odległości co najmniej 25 mm od linii traserskiej (patrz **rysunek 14**).

- **Kosz przy dachu lukarny:**

Obróbkę koszy otwartych przy dachu lukarny wykonuje się w dokładnie taki sam sposób, jak w przypadku każdego innego kosza otwartego, z tym wyjątkiem, że BP HEAVY MAT 450 lub WEATHERTEX® sprowadza się na pierwszy pas gontów głównego dachu do górnej części wycięć i dalej na dach lukarny. Nie wykonywać obróbki kosza, zanim nie zostaną położone gonty do punktu tuż powyżej dolnego końca kosza (patrz **rysunek 15**).

Położenie w koszu warstwy BP HEAVY MAT 450 lub WEATHERTEX®, zamiast podkładu rolkowego o powierzchni fakturowanej, zapewni maksymalne zabezpieczenie.

Rysunek 14

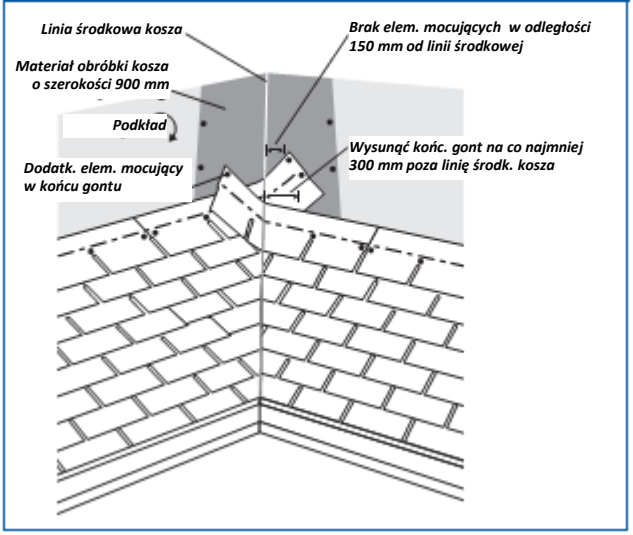

3.6 OBRÓBKA BLACHARSKA

Szczegóły obróbki blacharskiej powinny odpowiadać wymogom przepisów budowlanych. Jeśli to wymagane, na okapie i wiatrownicy należy zamontować okapniki z blachy odpornej na korozję. Obróbkę kominów, otworów wentylacyjnych, itp., należy wykonać w dopuszczony sposób, używając zatwierdzonego materiału, takiego jak np. blacha ze stali cynkowanej lub miedzianej.

A – Obróbka ściany pionowej:

W przypadku każdego arkusza blachy obróbkowej należy zapewnić

boczną zakładkę o szerokości 7,6 cm. Wymiar ten i wielkość odsłoniętej części gontu określają szerokość arkusza blachy obróbki. Na przykład, w przypadku odsłonięcia gontu na 15,2 cm szerokość arkusza blachy obróbki wyniesie 22,9 cm. Każdy pas umieszcza się na górnej części gontu, z dolną krawędzią nieco tylko powyżej odsłoniętej części gontu (patrz **rysunek 16**).

Rysunek 15

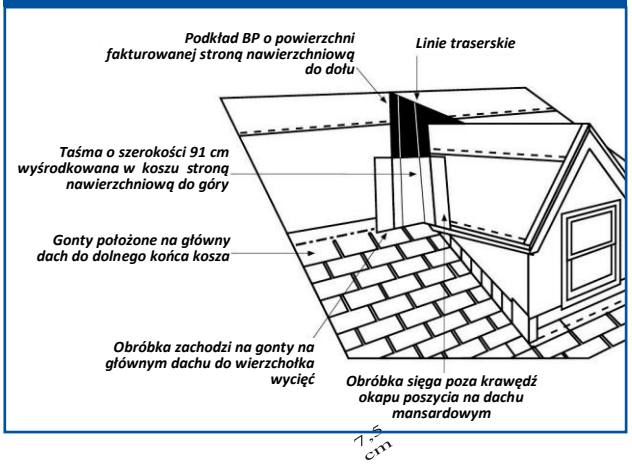

Rysunek 16

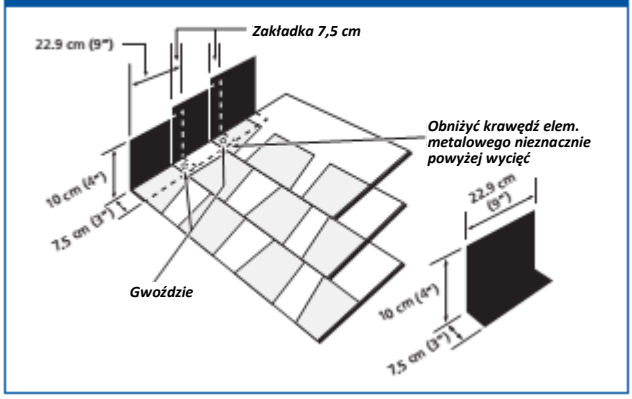

Każdy arkusz blachy obróbki powinien długi na tyle, aby sięgał o 10 cm w górę ściany pionowej i 7,6 cm na poszycie dachowe. Dla powyższego przykładu, szerokość i długość, wzięte wspólnie, wymagają aby każdy arkusz blachy miał wymiary 17,5 cm × 22,9 cm.

Aby zamontować blachę stopniową, należy położyć pierwszy arkusz blachy na końcu pasa startowego i ustawić go tak, aby tabliczka końcowego gontu w pierwszym pasie przykryła go całkowicie. Zamocować poziomy kołnierz do dachu dwoma gwoździami. Nie przybijać blachy obróbki do ściany, gdyż osiadanie dachu mogłoby spowodować uszkodzenie uszczelnienia.

Wykonać pierwszy pas gontów wzdłuż okapu dachu i przymocować koniec ostatniego gontu do arkusza blachy obróbki za pomocą kleju asfaltowego. Nie przebijać gwoździ przez gont i blachę obróbki.

Nałożyć drugi arkusz blachy obróbki na obicie ściany pionowej i poszycie dachowe stosując taką samą metodę, jak opisana dla pierwszego. Zapewnić zakładkę o szerokości co najmniej 7,6 cm, lecz nie dopuścić do takiego jej wystawania, aby blacha była widoczna w pierwszym pasie gontów. Na poszyciu dachowym arkusze blachy obróbki muszą być całkowicie zasłonięte przed widokiem przez gonty. Oblicówka służy jako obróbka nakrywkowa na obróbce stopniowej na ścianie pionowej.

Przy wykonywaniu powtórnego pokrycia dachowego (nakładaniu na istniejącą warstwę gontów) należy upewnić się, że stare gonty opierające się o ścianę są w dobrym stanie. Nałożyć pasek gładkiego materiału podkładowego BP z rolki o gładkiej powierzchni, BP HEAVY MAT 450 lub WEATHERTEX® o szerokości 20 cm na gonty wzdłuż ściany. Wbić gwoździe wzdłuż każdej krawędzi paska w odstępach co 10 cm. Pokryć klejem asfaltowym i osadzić nowe gonty. Przy użyciu pistoletu do uszczelniania nałożyć ścieg kleju asfaltowego pomiędzy końcami gontów i oblicówką.

Obróbkę należy zawsze wykonać starannie i dopasować kolor.

B – Obróbka pionu kanalizacyjnego:

Do obróbki pionu kanalizacyjnego użyć materiału BP HEAVY MAT 450 lub WEATHERTEX®, materiału podkładowego BP z rolki o gładkiej powierzchni lub kołnierza metalowego, i wykonać tę obróbkę przed położeniem gontów. Odciąć kawałek materiału obróbkowego mający w środku otwór do nałożenia na rurę i dostatecznie duży, aby wystawał 10 cm poniżej, 20 cm powyżej i 15 cm po bokach rury. Nałożyć ten kołnierz na rurę i rozłożyć go płasko na dachu. Utworzyć pierścień z kleju asfaltowego wokół rury, aby zamknąć szczelinę i ugnieść go dobrze, aby uzyskać dobrą przyczepność kleju do rury. Kontynuować kładzenie gontów i lepiku we wszystkich miejscach, które zachodzą na kołnierz (patrz **rysunek 17**).

Obróbkę należy zawsze wykonać starannie i dopasować kolor.

Rysunek 17

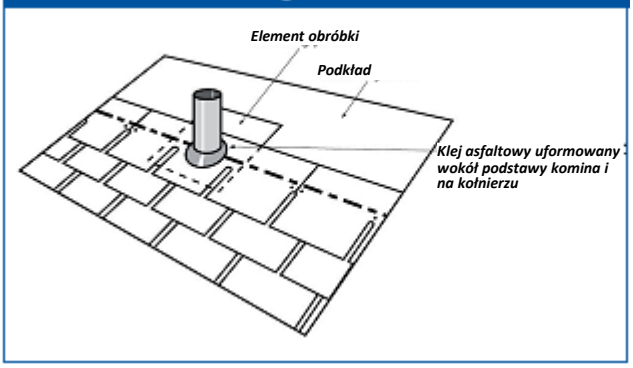

C – Obróbka komina:

Kominy buduje się na oddzielnym fundamencie, niż budynek, aby uniknąć nierównomiernego osiadania. Stwarza to konieczność wykonania blach spodnich mocowanych do poszycia, które przykrywa się blachami nakładkowymi mocowanymi do komina, aby pozwolić na ruch bez uszkodzenia uszczelnienia wodnego.

Przed obróbką, gonty kładzie się do dolnej powierzchni czołowej komina. Na górnej stronie komina zbudowany jest daszek lub siodełko w celu zabezpieczenia przed gromadzeniem się wody lub lodu.

Rozpocząć od dolnej strony komina i położyć pasek materiału podkładowego o powierzchni gładkiej lub fakturowanej, BP HEAVY MAT 450 lub WEATHERTEX®, przecinając krawędzie, aby umożliwić podwinięcie po bokach komina. Wysunąć 25 cm w górę komina i na dach do górnej części wycięć ostatniego pasa gontów. Zamocować ten pasek do gontów za pomocą kleju asfaltowego.

Rysunek 18

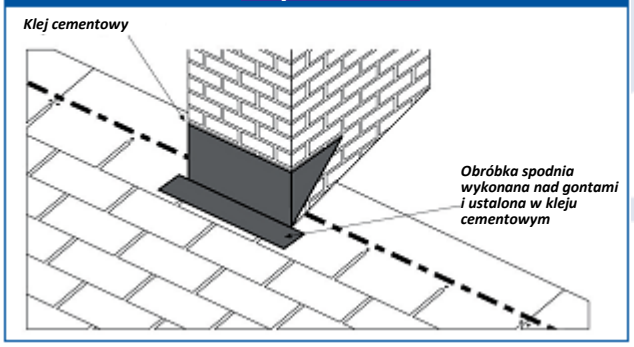

Położyć spodnią blachę, rozpoczynając od przodu komina. Zagiąć blachę spodnią, tak aby dolna część zachodziła co najmniej 10 cm na gonty, a górna część zachodziła na pionową powierzchnię czołową komina na co najmniej 30 cm (patrz **rysunek 18**). Przymocować blachę do materiału podkładowego używając kleju asfaltowego. Położyć gonty wokół i/lub na blachę spodnią.

Zamontować blachę stopniową po bokach komina, ustawiając elementy blachy w taki sam sposób, jak w przypadku obróbki pionowej ściany. Przyciąć, zagiąć i nałożyć blachę stopniową, jak pokazano na **rysunku 19** i opisano w **rozdziale 3.6-A**. Zamocować każdy element obróbki blacharskiej do poszycia za pomocą gwoździ. Osadzić w kleju asfaltowym końcowe gonty w każdym pasie, które zachodzą na blachę.

Rysunek 19

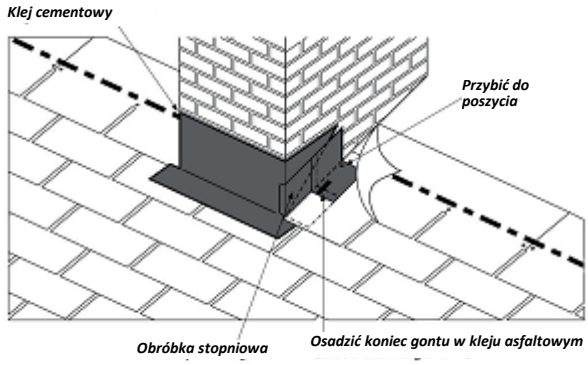

Rysunek 20

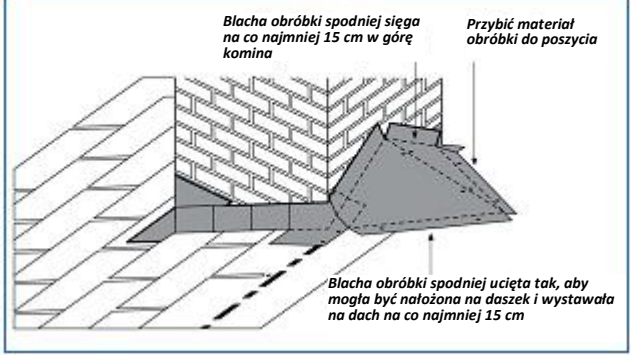

Następnie przyciąć i zagiąć blachę spodnią, tak aby przykryć nią daszek i wysunąć ją na powierzchnię dachu na co najmniej 15 cm. Powinna ona również wystawać na mur na co najmniej 15 cm oraz wystarczająco daleko, aby zajść na blachę stopniową po obydwu stronach (patrz **rysunek 20**). Położyć gonty wokół i/lub na blachę spodnią.

Rysunek 21

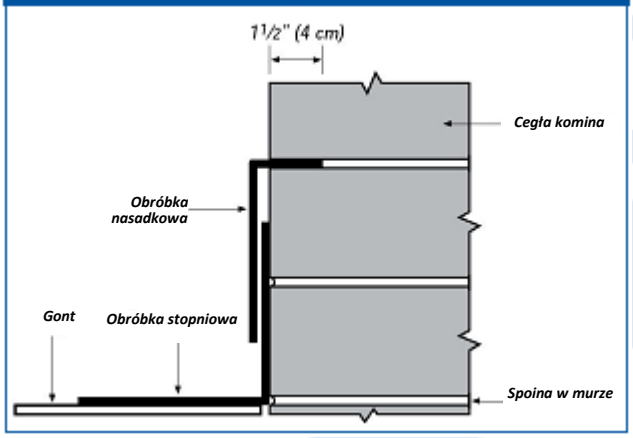

Rysunek 22

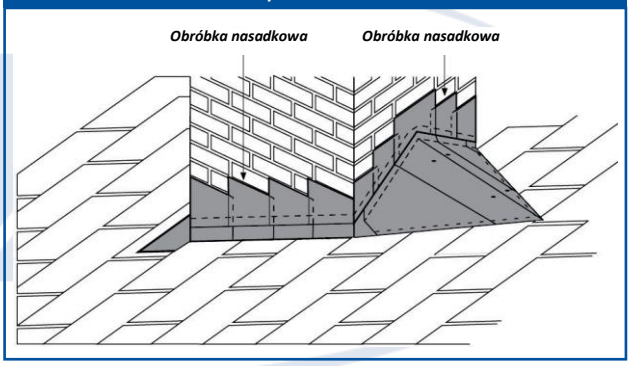

Należy teraz na wszystkie blachy spodnie nałożyć blachy nasadkowe, po to aby była pewność, że woda nie przeniknie przez połączenie. Rozpocząć od osadzenia blach nasadkowych w murze, jak pokazano na **rysunku 21**. Dokonuje się tego poprzez wybranie spoiny na głębokość 4 cm i umieszczenie w wybranej spoinie zagiętej krawędzi blachy. Wypełnić spoinę zaprawą lub klejem asfaltowym. Na koniec, zagiąć blachę w dół, tak aby przykryła blachę spodnią i aby leżała równo na murze. Nie mocować jej poprzez blachę spodnią, gdyż obydwie blachy muszą pracować niezależnie.

Nałożyć ciągły kawałek blachy nasadkowej na przednią powierzchnię komina. Na boki i tył komina użyć kilka kawałków blachy o zbliżonej wielkości, przycinając każdy z nich tak, aby pasował do danego położenia spoiny cegieł i nachylenia dachu (patrz **rysunek 22**). Rozpocząć nakładać boczne elementy w najniższym punkcie i zakładać je na siebie na co najmniej 7,6 cm. Należy pamiętać, aby obróbka blacharska była zawsze wykonana starannie i aby był dopasowany kolor.

3.7 NAROŻE DACHU I KALENICA

A – Montaż na narożu dachu i kalenicy:

Ostatni położony pas gontów musi mieć odkrytą ziarnistą powierzchnię na odcinku do 14,3 mm od kalenicy. Zakładkową część gontu przekłada się przez kalenicę i przybija na przeciwnej połaci. Po zakończeniu montażu gontów w ten sposób na obydwu połaciach, nakłada się nakładki kalenicowe. Aby wykonać nakładki należy pociąć pełnowymiarowe 3-tabliczkowe gonty na 3 równe części. Przyciąć obydwa naroża każdej części pod kątem prostym (patrz **rysunek 23**).

Rysunek 23

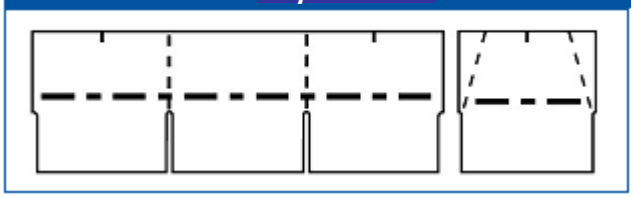

B – Nałożyć nakładki na naroże i kalenicę w następujący sposób:

1] Zgiąć nasadkę pośrodku, tak aby po każdej stronie kalenicy były równe odkryte powierzchnie ziarniste. W czasie zimnej pogody, podgrzać nasadkę przed zgięciem jej.

2] Rozpocząć od dołu naroża lub od końca kalenicy po przeciwnej stronie przeważającego kierunku wiatru i nakładać nasadki stosując takie zakładki, aby uzyskać 14,3 cm odsłoniętej części (patrz rysunek 24).

Przybić nasadkę jednym gwoździem po każdej stronie w odległości 15,2 cm od odsłoniętego końca i 2,5 cm z każdej strony.

Rysunek 24

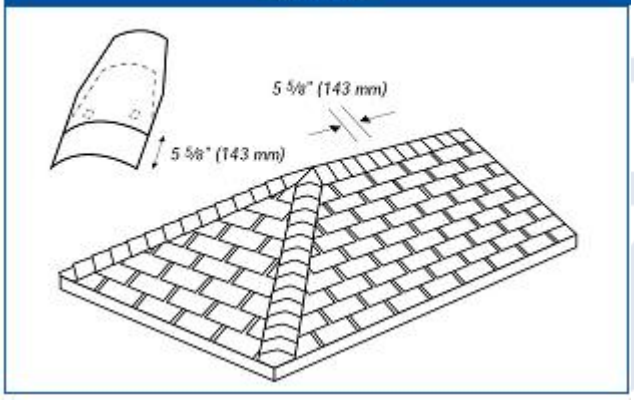

ROZDZIAŁ 4 – GONTY 3-TABLICZKOWE

4.0 Yukon SB, Dakota

4.0 – GONT 3-TABLICZKOWY – Yukon SB, Dakota

Przed przystąpieniem do montażu, odsyła się Czytelnika do następujących rozdziałów niniejszej Instrukcji Montażu:

Rozdział 1 – Przygotowanie do prac

Rozdział 2 – Przygotowanie, zabezpieczenie newralgicznych miejsc i wentylacja

Rozdział 2 – Instrukcje ogólne.

- **Poszycie dachu**
  Patrz **rozdział 2.2**
- **Klej asfaltowy**
  Patrz **rozdział 3.1-B**
- **Montaż na istniejącej warstwie gontów**
  Patrz **rozdział 3.1-G**
- **Zabezpieczenie okapu**
  Patrz **rozdział 3.2-A**
- **Podkład**
  Patrz **rozdział 3.2-B**
- **Montaż na małym nachyleniu**
  Patrz **rozdział 3.3**
- **Przygotowanie kosza**
  Patrz **rozdział 3.5**
- **Obróbka wykończeniowa**
  Patrz **rozdział 3.6**

OGÓLNE WSKAZÓWKI:

UWAGA: Zgodność z wszelkimi lokalnymi przepisami bezpieczeństwa należy do obowiązku wykonawcy. Zgodność z aktualnymi przepisami prawa budowlanego należy do obowiązku wykonawcy i właściciela domu. Gonty samoszczelne zawierają samouszczelniające taśmy klejące, które muszą zostać poddane dostatecznie wysokiej temperaturze podłoża, zanim nastąpi pełne uszczelnienie termiczne. Gonty montowane jesienią lub zimą mogą nie przylgnąć szczelnie, jeśli nie zostaną poddane działaniu dostatecznie wysokiej temperatury podłoża przez określony czas (patrz rozdział 3.1-F).

Ponadto, zanieczyszczenie szczeliwa pyłem lub obcymi ciałami może uniemożliwić osiągnięcie pełnego zamocowania termicznego przez taśmę uszczelniającą. Przed zamocowaniem, gonty są bardziej narażone na zerwanie lub uszkodzenie przez wiatr.

Building Products of Canada Corp. zastrzega sobie prawo do modyfikacji niniejszej instrukcji montażu w dowolnym czasie. Aby uzyskać najnowszą i kompletną wersję instrukcji montażu, prosimy wejść na stronę **www.bpcan.com.**

MONTAŻ GONTÓW:

Przybicie gwoździami:

Nieodpowiedni przybicie gwoździami spowoduje unieważnienie gwarancji. Gwóźdź należy wbić tak, aby jego główka była równo z powierzchnią gontu. Wystające gwoździe mogą powodować deformację gontów i mogą uniemożliwić uszczelnienie na skutek braku kontaktu ze szczeliwem. Do mocowania gontów nie używać zszywek. Dla wszystkich nachyleń dachu wymagane jest minimum 4 (cztery) gwoździe na gont. Gwoździe należy wbijać w odległości 2,5 cm od końców gontów, a pozostałe gwoździe - około

1,27 - 2,5 cm (1/2" to 1") powyżej wycięć. W przypadku nachyleń większych lub równych 15/12, wymaga się minimum 6 (sześć) gwoździ. W przypadku montażu z użyciem 6 gwoździ, należy umieścić gwóźdź w odległości 2,5 cm od każdej krawędzi, następny gwóźdź w odległości 30,2 cm od każdej krawędzi i kolejny gwóźdź w odległości 32,7 cm od każdej krawędzi. Nie wbijać gwoździ w taśmę przylepną. Dalsze szczegółowe instrukcje dotyczące przybijania można znaleźć w rozdziale 3.1 (A, D, E, G).

Pas startowy:

1] Wytyczyć linię traserską na poszyciu w odległości 18,8 cm od dolnej krawędzi okapnika.
2] Użyć gontu startowym z paskiem lub odciąć i odrzucić dolną część tabliczek gontu 3-tabliczkowego.
3] Aby przesunąć połączenia, odciąć 16,7 cm lewego końca pierwszego gontu startowego i zamontować w pobliżu okapu za pomocą fabrycznie nałożonego kleju. Rozpoczynając od wiatrownicy, ustawić górną krawędź tego elementu równo z linią traserską. Jeśli gonty nie wystają za okap o 6 mm, należy stosownie wyregulować linię traserską.
4] Kontynuować, kładąc w poprzek dachu gonty startowe o pełnej długości. Przybić czterema gwoździami równo rozmieszczonymi na goncie, w odległości 7,6 cm od okapu.
5] Pod spód gontów startowych i wzdłuż wiatrownicy można użyć kleju asfaltowego. Należy używać go oszczędnie, gdyż nadmierne jego ilości mogą uszkodzić gonty.

Pierwszy pas:

Rozpocząć pierwszy pas używając pełnego gontu.

Następne pasy:

Przesunąć każdy rząd gontów o połowę tabliczki. Przy 7-ym rzędzie, powrócić do linii pionowej i powtórzyć sekwencję. W celu optymalnego wyrównania, narysować pionowe linie odniesienia co 2 m, aby sprawdzić i wyregulować pionowe ustawienie tabliczek gontów. Narysować linię poziomą co 28,5 cm w celu sprawdzenia i wyregulowania wyrównania poziomego (patrz rysunek 25).

Rysunek 25

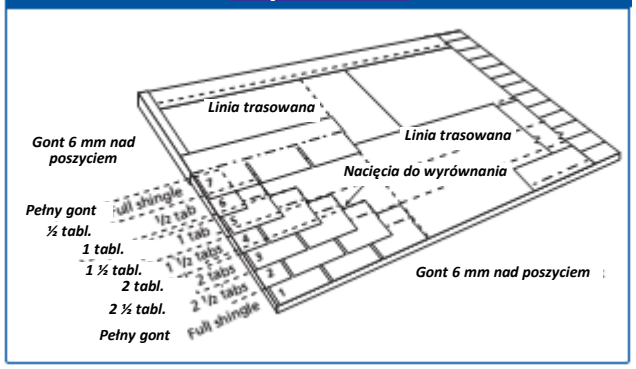

Gonty w koszu:

Patrz rozdział 3.5.

Montaż na narożu dachu i kalenicy

Patrz rozdział 3.7.

ROZDZIAŁ 5 — GONTY LAMINATOWE

5.0 Weather-Tite™ : Paski uszczelniające / taśmy nieprzyczepne
5.1 Wschód: Everest 42 i Mystique 42
5.2 Zachód: Mystique 42 i Vangard 42 IR
5.3 Wschód / zachód Manoir

5.0 – Weather-Tite™: Paski uszczelniające / taśmy nieprzylepne

UWAGA: **Gonty laminatowe są obecnie wsparte innowacyjną technologią BP Weather-Tite™.** Gonty te zawierają teraz 2 paski uszczelniające, które zapewniają doskonałe zabezpieczenie w czasie najbardziej surowej pogodzie.

Tabela 3

Gonty	Gwarancja dla standardowego wiatru	Gwarancja dla silnego wiatru
• Manoir wschód / zachód • Everest 42 wschód • Mystique 42 wschód / zachód • Vangard 42 IR zachód	180 km/godz (110 mph)	220 km/godz (135 mph)

Aby dokonać rozróżnienia między montażem gontów oferowanych w wersji "Zachód" (West) od oferowanych w wersji "Wschód" (East) (patrz **rysunek 26**).

Rysunek 26

Gonty laminatowe Mystique 42, Vangard 42 IR i Manoir posiadają 2 paski uszczelniające umieszczone z przodu gontu, jak również z tyłu 2 taśmy nieprzylepne (zapobiegające zlepianiu się podczas składowania), których NIE NALEŻY USUWAĆ (patrz rys. 27a).

Gonty laminatowe Mystique 42 i Everest 42 posiadają 2 paski uszczelniające, jak również z tyłu 2 taśmy nieprzylepne (zapobiegające zlepianiu się podczas składowania), których NIE NALEŻY USUWAĆ (patrz

rys. 27a).

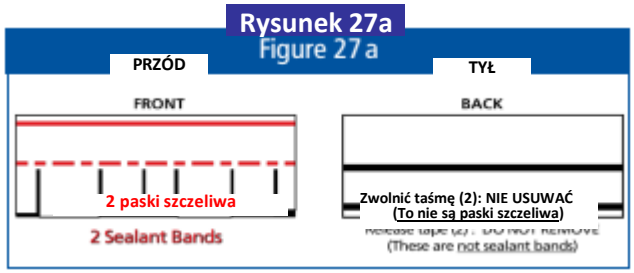

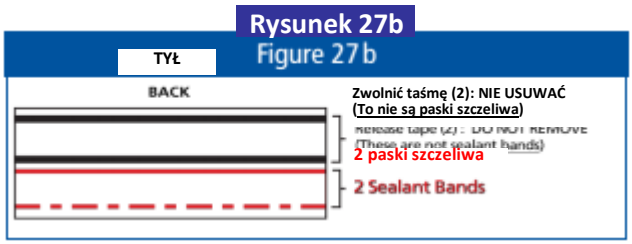

***Produkowane w wersji "Zachód". Paski uszczelniające umieszczone są u góry / z przodu każdego gontu (patrz również rys. 27a).**

***Produkowane w wersji "Wschód". Paski uszczelniające umieszczone są na dole / z tyłu części każdego gontu (patrz również rys. 27b).**

Przed przystąpieniem do montażu, odsyła się Czytelnika do następujących rozdziałów niniejszej Instrukcji Montażu:

Rozdział 1 – Przygotowanie do prac

Rozdział 2 – Przygotowanie, zabezpieczenie newralgicznych miejsc i wentylacja.

Rozdział 3 – Instrukcje ogólne.

- Poszycie dachu
  Patrz **rozdział 2.2**
- Klej asfaltowy
  Patrz **rozdział 3.1-B**
- Montaż na istniejącej warstwie gontów
  Patrz **rozdział 3.1-G**
- Zabezpieczenie okapu
  Patrz **rozdział 3.2-A**
- Podkład
  Patrz **rozdział 3.2-B**
- Montaż na małym nachyleniu
  Patrz **rozdział 3.3**
- Przygotowanie kosza
  Patrz **rozdział 3.5**
- Obróbka wykończeniowa
  Patrz **rozdział 3.6**

OGÓLNE WSKAZÓWKI:

UWAGA: Zgodność z wszelkimi lokalnymi przepisami bezpieczeństwa należy do obowiązku wykonawcy. Zgodność z aktualnymi przepisami prawa budowlanego należy do obowiązku wykonawcy i właściciela domu. Gonty samoszczelne przeznaczone do naroży dachu i kalenicy zawierają samouszczelniające taśmy klejące, które muszą zostać poddane dostatecznie wysokiej temperaturze podłoża, zanim nastąpi pełne uszczelnienie termiczne. Gonty montowane jesienią lub zimą mogą nie przylgnąć szczelnie, jeśli nie zostaną poddane działaniu dostatecznie wysokiej temperatury podłoża przez określony czas (patrz rozdział 3.1-F). Ponadto, zanieczyszczenie szczeliwa pyłem lub obcymi ciałami może uniemożliwić osiągnięcie pełnego zamocowania termicznego przez taśmę uszczelniającą. Przed zamocowaniem, gonty są bardziej narażone na zerwanie lub uszkodzenie przez wiatr.

Building Products of Canada Corp. zastrzega sobie prawo do modyfikacji niniejszej instrukcji montażu w dowolnym czasie. Aby uzyskać najnowszą i kompletną wersję instrukcji montażu, prosimy wejść na stronę www.bpcan.com.

5.1 – GONTY LAMINATOWE WSCHÓD – Everest 42 i Mystique 42

MONTAŻ GONTÓW:

Przybijanie gwoździami:

Nieodpowiedni przybicie gwoździami spowoduje unieważnienie gwarancji (patrz **rozdział 3.1-A**). Przybijać gwoździami zgodnie z **rysunkiem 28**. Gwóźdź należy wbić tak, aby jego główka była równo z powierzchnią gontu. Wystające gwoździe mogą powodować deformację gontów i mogą uniemożliwić uszczelnienie na skutek braku kontaktu ze szczeliwem. Do mocowania gontów nie używać zszywek. Dla wszystkich nachyleń dachu wymagane jest minimum 4 gwoździe na gont. Na dachu na nachyleniu większym lub równym 15/12 wymagane jest minimum sześć gwoździ (patrz **rozdział 3.1-D**).

Rysunek 28

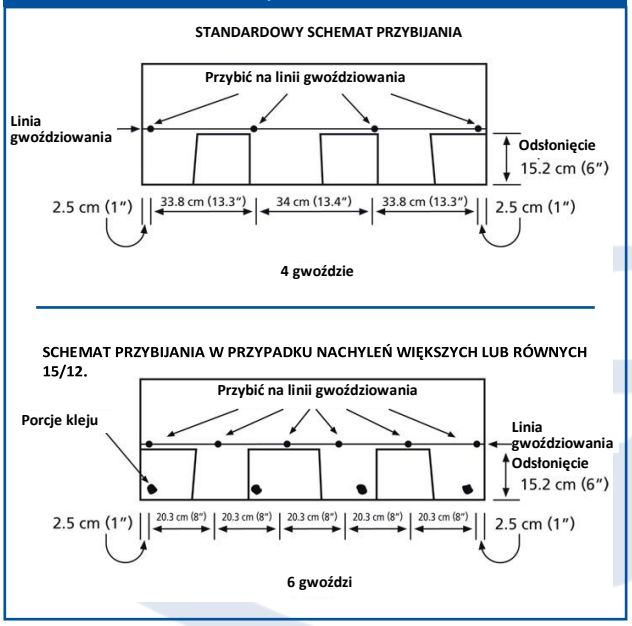

Gonty Everest 42 i Mystique 42 należy przybijać gwoździami na linii przybijania, aby umożliwić przebicie dwuwarstwowej powierzchni tuż powyżej wierzchołków laminatowych tabliczek. Gwoździe muszą mieć długość wystarczającą do wejścia w poszycie z litego drewna na głębokość minimum 19 mm (3/4") lub jedynie przejścia na wskroś przez poszycie ze sklejki.

Jeden gwóźdź wbić w odległości 2,5 cm wstecz od każdego końca i jeden w odległości 33,8 cm wstecz od każdego końca gontu, przy łącznej ilości czterech gwoździ, czyli umieścić jeden gwóźdź w odległości 2,5 cm wstecz od każdego końca i równomiernie rozmieścić cztery pozostałe gwoździe co 20,3 cm, przy łącznej ilości sześciu gwoździ (patrz **rysunek 28**).

Pas startowy:

1] Wytyczyć linię traserską na poszyciu w odległości 18,8 cm od dolnej krawędzi okapnika.

2] Użyć gontu z paskiem startowym lub odciąć i odrzucić dolną część tabliczek gontu 3-tabliczkowego.

3] Aby przesunąć połączenia, odciąć 15,2 cm lewego końca pierwszego gontu startowego i zamontować gont w pobliżu okapu za pomocą fabrycznie nałożonego kleju. Rozpoczynając od wiatrownicy, ustawić górną krawędź tego elementu równo z linią traserską. Jeśli gonty nie wystają za okap o 6 mm, należy stosownie wyregulować linię traserską.

4] Kontynuować, kładąc w poprzek dachu gonty startowe o pełnej długości. Przybić czterema gwoździami równo rozmieszczonymi na goncie, w odległości 7,6 cm od okapu.

5] Pod spód gontów startowych i wzdłuż wiatrownicy można użyć kleju asfaltowego. Należy używać go oszczędnie, gdyż

nadmierne jego ilości mogą uszkodzić gonty.

Montaż:

Zawsze dopilnować, aby pomiędzy końcami gontów w sąsiednich rzędach było przesunięcie o minimum 15,2 cm. Rozpocząć pierwszy pas używając pełnego gontu. Do drugiego pasa, wyciąć

26,7 cm z lewego końca gontu i nałożyć długi odcinek na nakładkę pierwszego pasa gontów, pozostawiając odsłoniętą jego część o długości 15,2 cm. Do trzeciego pasa, wyciąć 53,3 cm z lewego końca gontu i nałożyć długi odcinek na nakładkę drugiego pasa. Czwarty pas zacząć od gontu częściowego mierzącego

26,7 cm, ustanawiając ogólną metodę ukośną. Piąty pas zacząć od gontu pełnego, powtarzając procedurę rozpoczynającą się od pełnego gontu i rozpoczynając każdy kolejny pas tak, jak opisano powyżej. Kontynuować te czynności posuwając się w poprzek dachu, zapewniając zachowanie na całym dachu długości odsłoniętej części gontów wynoszącej 15,2 cm (patrz rysunek 29).

Rysunek 29

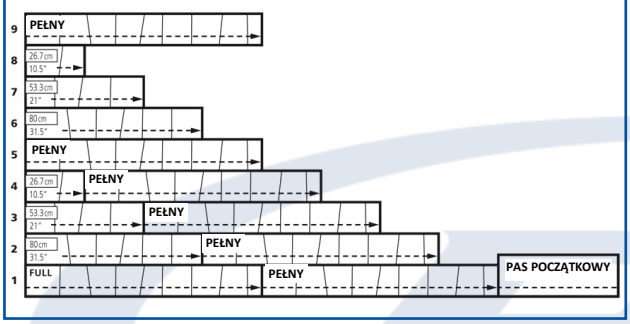

UWAGA: Używając przyciętego elementu, należy dopilnować, aby pomiędzy końcami gontów w sąsiednich rzędach było przesunięcie o minimum 15,2 cm. Zawsze pozostawiać odstęp min. 1 cala (2,54 cm) pomiędzy główkami gwoździ i krawędziami gontów.

Gonty w koszu:

Patrz rozdział 3.5.

Obróbka naroża dachu i kalenicy:

Użyć odpowiedniego 3-tabliczkowego gontu BP w tym samym kolorze (patrz tabela 4). W zimnym klimacie należy upewnić się, że gonty są należycie ciepłe i elastyczne, aby zapobiec pękaniu. Szczegóły można znaleźć w rozdziale 3.7.

Tabela 4

Gonty laminatowe	Naroże dachu i kalenica
Manoir Wschód / Zachód	Yukon
Everest 42 Wschód	Yukon
Mystique 42 Wschód	Dakota
Mystique 42 Zachód	Yukon
Vangard 42 IR Zachód	Yukon

5.2 – GONTY LAMINATOWE ZACHÓD – Mystique 42 i Vangard 42 IR

MONTAŻ GONTÓW:

Przybijanie gwoździami:
Nieodpowiedni przybicie gwoździami spowoduje unieważnienie gwarancji (patrz **rozdział 3.1-A**). Przybijać gwoździami zgodnie z **rysunkiem 30**. Gwóźdź należy wbić tak, aby jego główka była równo z powierzchnią gontu. Wystające gwoździe mogą powodować deformację gontów i mogą uniemożliwić uszczelnienie na skutek braku kontaktu ze szczeliwem. **Nie używać zszywek do mocowania gontów.** Dla wszystkich nachyleń dachu wymagane jest minimum 4 gwoździe na gont. Na dachu na nachyleniu większym lub równym 15/12 wymagane jest minimum sześć gwoździ (patrz **rozdział 3.1-D**).
Gonty Mystique 42 i Vangard 42 IR należy przybijać pomiędzy punktami przylepnymi paska szczeliwa ustalonego według schematu (w linii przybijania), aby umożliwić przebicie przez dwuwarstwową powierzchnię tuż powyżej wierzchołków laminowanych gontów. Gwoździe muszą mieć długość wystarczającą do wejścia w poszycie z litego drewna na głębokość minimum 19 mm ($^3/_4$") lub jedynie przejścia na wskroś przez poszycie ze sklejki.

Jeden gwóźdź wbić w odległości 2,5 cm wstecz od każdego końca i jeden w odległości 33,8 cm wstecz od każdego końca gontu, w łącznej ilości czterech gwoździ, czyli umieścić jeden gwóźdź w odległości 2,5 cm wstecz od każdego końca i równomiernie rozmieścić cztery pozostałe gwoździe co 20,3 cm, przy łącznej ilości gwoździ wynoszącej sześć (patrz **rysunek 30**).

Rysunek 30

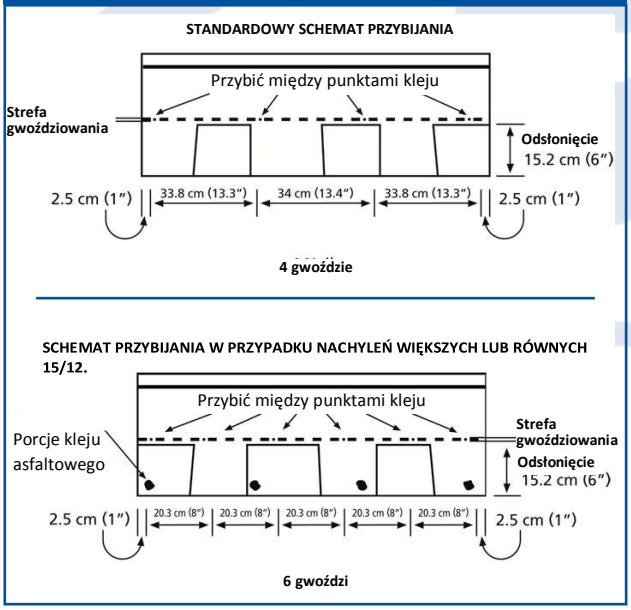

Rysunek 31

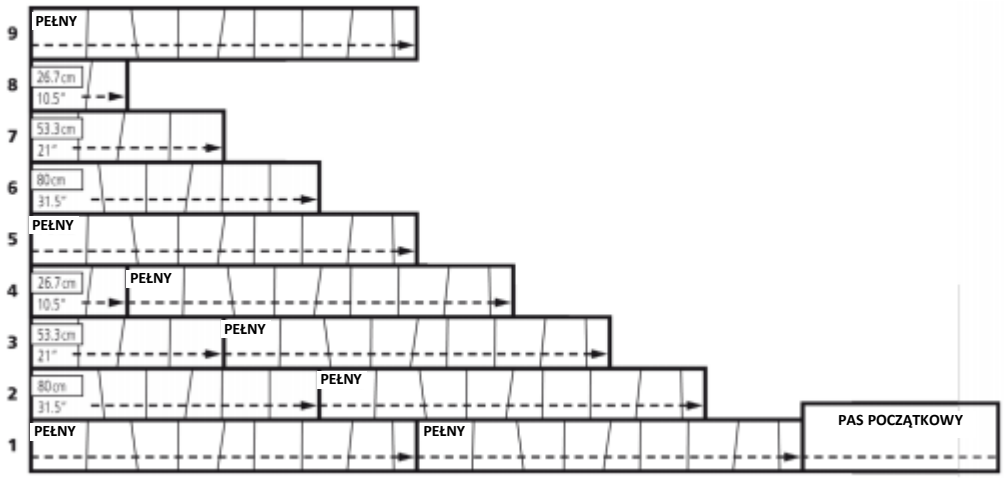

Nie ma konieczności usuwania celofanowej taśmy spod spodu gontów.

Pas początkowy:

1] Wytyczyć linię traserską na poszyciu w odległości 18,8 cm od dolnej krawędzi okapnika.
2] Użyć gontu startowym z paskiem lub odciąć i odrzucić dolną część tabliczek gontu 3-tabliczkowego.
3] Aby przesunąć połączenia, odciąć 15,2 cm lewego końca pierwszego gontu startowego i zamontować gont w pobliżu okapu za pomocą fabrycznie nałożonego kleju. Rozpoczynając od wiatrownicy, ustawić górną krawędź tego elementu równo z linią traserską. Jeśli gonty nie wystają za okap o 6 mm, należy stosownie wyregulować linię traserską.
4] Kontynuować, kładąc w poprzek dachu gonty startowe o pełnej długości. Przybić czterema gwoździami równo rozmieszczonymi na goncie, w odległości 7,6 cm od okapu.
5] Pod spód gontów startowych i wzdłuż wiatrownicy można użyć kleju asfaltowego. Należy używać go oszczędnie, gdyż nadmierne jego ilości mogą uszkodzić gonty.

Montaż:

Zawsze dopilnować, aby pomiędzy końcami gontów w sąsiednich rzędach było przesunięcie o minimum 15,2 cm.
Rozpocząć pierwszy pas używając pełnego gontu.
Do drugiego pasa, wyciąć 26,7 cm z lewego końca gontu i nałożyć długi odcinek na nakładkę pierwszego pasa gontów, pozostawiając odsłoniętą jego część o długości 15,2 cm.
Do trzeciego pasa, wyciąć 53,3 cm z lewego końca gontu i nałożyć długi odcinek na nakładkę drugiego pasa.
Czwarty pas zacząć od gontu częściowego mierzącego 26,7 cm, ustanawiając ogólną metodę ukośną.
Piąty pas zacząć od gontu pełnego, powtarzając procedurę rozpoczynającą się od pełnego gontu i rozpoczynając każdy kolejny pas tak, jak opisano powyżej.
Kontynuować te czynności posuwając się w poprzek dachu, zapewniając zachowanie na całym dachu długości odsłoniętej części gontów wynoszącej 15,2 cm (patrz rysunek 31).

UWAGA: Używając przyciętego elementu, należy dopilnować, aby pomiędzy końcami gontów w sąsiednich rzędach było przesunięcie o minimum 15,2 cm. Zawsze pozostawiać odstęp min. 1 cala (2,54 cm) pomiędzy główkami gwoździ i krawędziami gontów.

Gonty w koszu:

Patrz rozdział 3.5.

Obróbka naroża dachu i kalenicy:

Użyć odpowiednich 3-tabliczkowych gontów w takim samym kolorze (patrz **tabela 4**) w **rozdziale 5.1**. W zimnym

klimacie należy upewnić się, że gonty są należycie ciepłe i elastyczne, aby zapobiec pękaniu.

5.2 – GONTY LAMINATOWE WSCHÓD/ZACHÓD – Manoir

MONTAŻ GONTÓW:

Przybijanie gwoździami:

Nieodpowiedni przybicie gwoździami spowoduje unieważnienie gwarancji (patrz **rozdział 3.1-A**). Przybijać gwoździami zgodnie z **rysunkiem 32**. Gwóźdź należy wbić tak, aby jego główka była równo z powierzchnią gontu. Wystające gwoździe mogą powodować deformację gontów i mogą uniemożliwić uszczelnienie na skutek braku kontaktu ze szczeliwem. Nie używać zszywek do mocowania gontów. Dla wszystkich nachyleń dachu wymagane jest minimum 4 gwoździe na gont. Na dachu na nachyleniu większym lub równym 15/12 wymagane jest minimum sześć gwoździ (patrz **rozdział 3.1-D**). Aby umożliwić przebicie przez dwuwarstwową powierzchnię tuż powyżej laminowanych gontów, gonty Manoir należy zawsze przybijać pomiędzy porcjami kleju na pasku szczeliwa ustalonym według schematu. Gwoździe muszą mieć długość wystarczającą do wejścia w poszycie z litego drewna na głębokość minimum 19 mm ($^3/_4$”) lub jedynie przejścia na wskroś przez poszycie ze sklejki.

Jeden gwóźdź wbić w odległości 2,5 cm wstecz od każdego końca i jeden 31,75 cm wstecz od każdego końca gontu, przy całkowitej liczbie gwoździ wynoszącej 6, czyli umieścić jeden gwóźdź w odległości 2,5 cm wstecz od każdego i równomiernie rozstawić pozostałe 4 gwoździe co 19 cm, przy całkowitej liczbie gwoździ wynoszącej 6 (patrz **rys. 32**).

Rysunek 32

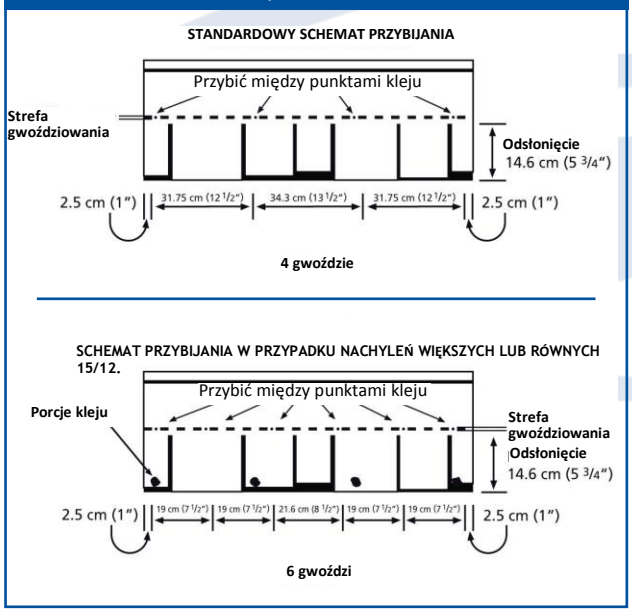

Nie ma konieczności usuwania celofanowej taśmy spod spodu gontów.

Pas początkowy:

1] Wytyczyć linię traserską na poszyciu w odległości 18,8 cm od dolnej krawędzi okapnika.

2] Użyć gontu startowym z paskiem lub odciąć i odrzucić dolną część tabliczek gontu 3-tabliczkowego.

3] Aby przesunąć połączenia, odciąć 15,2 cm lewego końca pierwszego gontu startowego i zamontować gont w pobliżu okapu za pomocą fabrycznie nałożonego kleju. Rozpoczynając od wiatrownicy, ustawić górną krawędź tego elementu równo z linią traserską. Jeśli gonty nie wystają za okap o 6 mm, należy stosownie wyregulować linię traserską.

4] Kontynuować, kładąc w poprzek dachu gonty startowe o pełnej długości. Przybić czterema gwoździami równo

rozmieszczonymi na goncie, w odległości 7,6 cm od okapu.

5] Pod spód gontów startowych i wzdłuż wiatrownicy można użyć kleju asfaltowego. Należy używać go oszczędnie, gdyż nadmierne jego ilości mogą uszkodzić gonty.

Montaż:

Rozpocząć pierwszy pas używając pełnego gontu. Do drugiego pasa, odciąć 25 cm z lewego końca gontu i nałożyć długi odcinek na nakładkę pierwszego pasa gontów, pozostawiając odsłoniętą jego część o długości 14,6 cm. Do trzeciego pasa, odciąć 50,8 cm z lewego końca gontu i nałożyć długi odcinek na nakładkę drugiego pasa. Czwarty pas zacząć od pozostałego częściowego gonta z drugiego rzędu, ustalając ogólną metodę ukośną. Piąty pas zacząć od gontu pełnego, powtarzając procedurę rozpoczynającą się od pełnego gontu i rozpoczynając każdy kolejny pas tak, jak opisano powyżej. Kontynuować tę czynności posuwając się w poprzek dachu, zapewniając zachowanie na całym dachu długości odsłoniętej części gontów wynoszącej 14,6 cm (patrz rysunek 33).

Rysunek 33

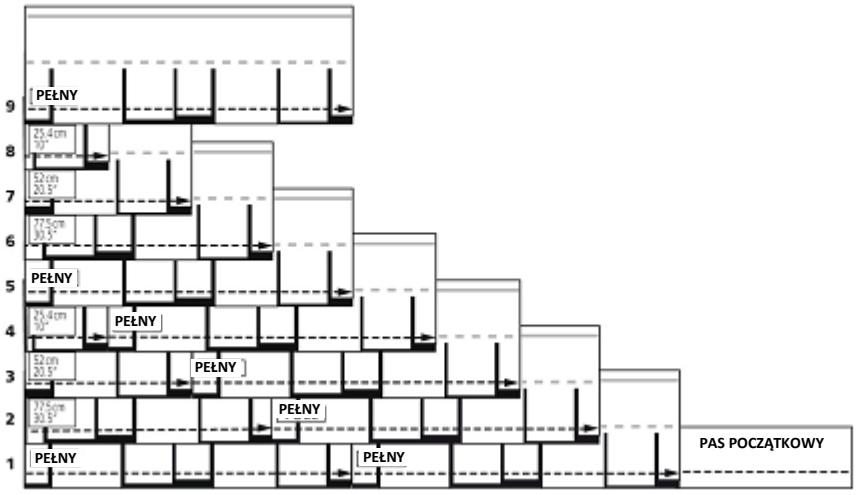

UWAGA: Używając przyciętego elementu, należy dopilnować, aby pomiędzy końcami gontów w sąsiednich rzędach było przesunięcie o minimum 15,2 cm. Zawsze pozostawiać odstęp min. 1 cala (2,54 cm) pomiędzy główkami gwoździ i krawędziami gontów.

Gonty w koszu:

Patrz **rozdział 3.5**.

Obróbka naroża dachu i kalenicy:

Użyć odpowiednich 3-tabliczkowych gontów w takim samym kolorze (patrz **tabela 4**) w **rozdziale 5.1**. W zimnym klimacie należy upewnić się, że gonty są należycie ciepłe i elastyczne, aby zapobiec pękaniu.

Wyłączny Importer na Polskę i Europę Środkową

BP CANADIAN SHINGLES Poland

ul. Hutnika 5

41-300 Dąbrowa Górnicza

www.bpGONTY.pl

kontakt@bpgotny.pl

tel: +48 32/261 49 49

TO COŚ WIĘCEJ **NiŻ GONT**

it's more than shingles

Weather-Tite™ TECHNOLOGY

2 ZESPOŁY USZCZELNIEŃ

CANADIAN PATENT NO. 2,448,498 / U.S. PATENT NO. 7,204,063

Autorized Partner

Certificate BP Canada Corp.

Weather-Tite™ CERTIFIED ROOFER